K96

- 结构简单。
- 最大电流：200A。
- 最大扭矩：M8,3.5N.m。
- Simple structure.
- Maximum current:200A.
- Maximum torque:M8,3.5N.m.

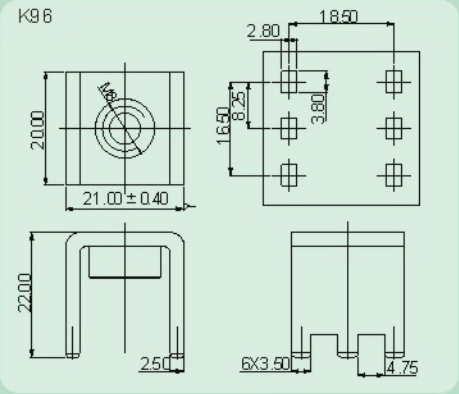

技术参数 Technical data

APPROVAL: CE

型号 Model	线径 Wire range (AWG/mm²)	线数 Poles	EN60947技术参数(EN60947 data sheet)		UL技术参数(UL data sheet)	
			电压(V) Rated voltage	电流(A) Rated current	电压(V) Rated voltage	电流(A) Rated current
K96	-	-	-	200	-	200

应用行业 Application

工业自动化，电力电气，仪器仪表，电梯等行业。

Industrial automation, electric power,instrumert,elevator etc.

型号对照 Cross reference

DEGSON	同行1/Competitor1	同行2/Competitor2
K96	-	-

产品包装方式 Packing

Product model	Pcs./Pkt.
K96	50

产品订货 How to order

K96 — 0 0 A(H) Standard

Series NO.

地址：中国宁波慈溪市道林大道1585号
Add：No.1585,Xiaolin Road,Cixi,Ningbo China
Tel：+86-574-63504333 Fax：+86-574-63512345 E-mail：sale@degson.com www.degson.com