DG730J/DG730K

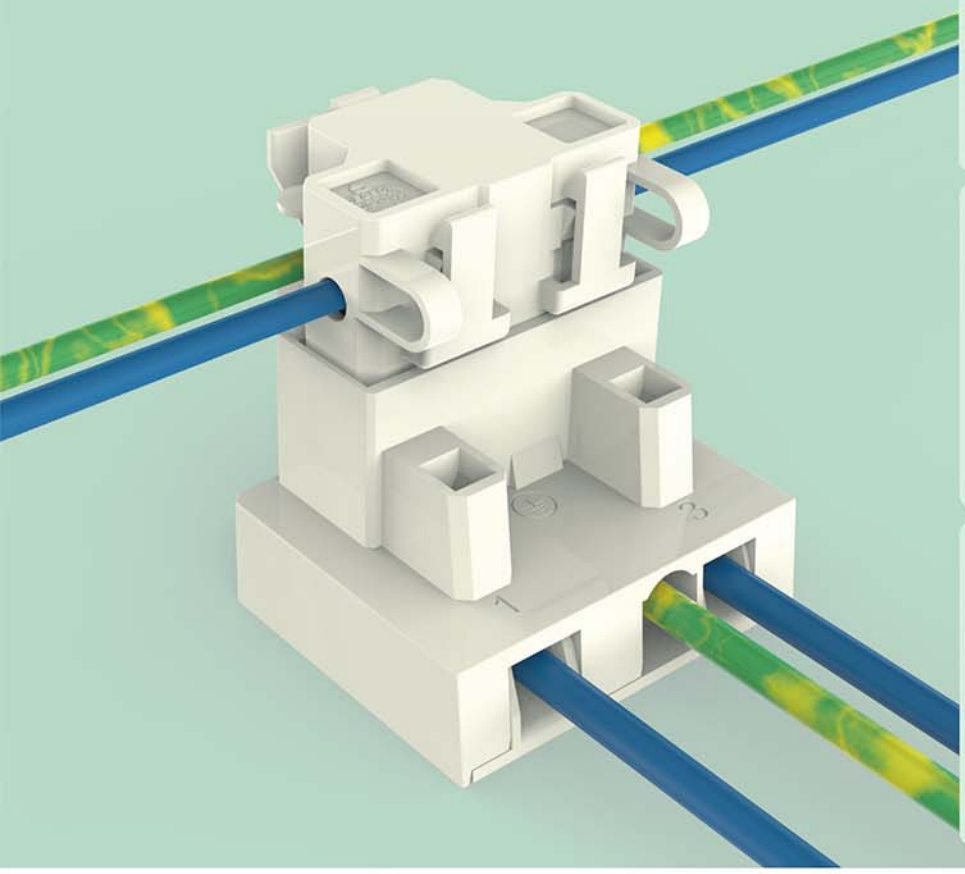

- 插拔式连接结构，维护性好；
- 插头刺穿绝缘式带分断连接技术，操作方便；
- 插座为笼式弹簧接线连接技术，抗振能力强，接线快捷；
- 带测试孔。
- Pluggable structure, easy maintenance;
- Insulation-pierce technology, easy operation;
- Socket with spring-cage technology, excellent resistance to vibration, fast connection;
- With testing holes;

DG730J

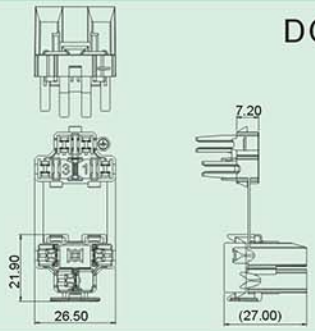

DG730K

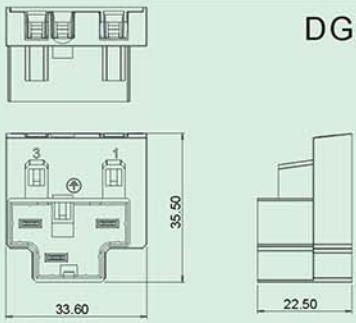

技术参数 Technical data

APPROVAL: CE

型号 Model	线径 Wire range (AWG/mm²)	线数 Poles	IEC61984技术参数 (IEC61984 data sheet)		UL1059技术参数 (UL1059 data sheet)	
			电压(V) Rated voltage	电流(A) Rated current	电压(V) Rated voltage	电流(A) Rated current
DG730J	18-16/0.75-1.5	01P	630	10	600	10
DG730K	28-14/0.2-2.5	01P	630	10	600	10

应用行业 Application

电梯等行业。
Elevator etc.

型号对照 Cross reference

DEGSON	同行1/Competitor1	同行2/Competitor2
DG730J	730-103	-
DG730K	730-113	-

产品包装方式 Packing

Product model	Pcs./Pkt.
DG730K-01P	50
DG730J-01P	50

产品订货 How to order

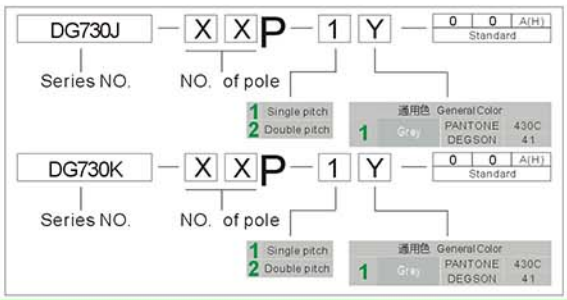

地址：中国宁波慈溪市逍林大道1585号
Add：No.1585,Xiaolin Road,Cixi,Ningbo China
Tel：+86-574-63504333 Fax：+86-574-63512345 E-mail：sale@degson.com www.degson.com