LAPP GROUP

SILVYN®

Защитные системы для кабелей, буксируемые кабельные цепи

Защитные рукава для кабелей из полимеров
SILVYN® SI/SP/SP-PU/BRAID 758

Защитные рукава для кабелей из полимеровЗащитные рукава для кабелей из полимеров
SILVYN® SI/SP/SP-PU/BRAIDSILVYN® SI/SP/SP-PU/BRAID 764

Защитные рукава для кабелей из полимеров
SILVYN® SI/SP/SP-PU/BRAID 765
SILVYN® EL/ELÖ/ELT 769
SILVYN® FPS/FD-PU 774

Защитные рукава для кабелей из металлаЗащитные рукава для кабелей из металла
SILVYN® AS/EDU-AS/AS-PSILVYN® AS/EDU-AS/AS-P 777

Защитные рукава для кабелей из полимеровЗащитные рукава для кабелей из полимеров
SILVYN® SI/SP/SP-PU/BRAIDSILVYN® SI/SP/SP-PU/BRAID 779

Защитные рукава для кабелей из полимеров
SILVYN® FPS/FD-PU 780

Защитные рукава для кабелей, гофрированные
SILVYN® RILL 782
SILVYN® HCC 794
SILVYN® FPAS 797
Защитные рукава для кабелей SILVYN® MAXI PA 806
SILVYN® SPLIT 808
SILVYN® RILL PA6 SINUS 811

Защитные рукава для кабелей из металла
SILVYN® AS/EDU-AS/AS-P 812

Защитные рукава для кабелей из металлаЗащитные рукава для кабелей из металла
SILVYN® AS/EDU-AS/AS-PSILVYN® AS/EDU-AS/AS-P 817

Защитные рукава для кабелей из металла
SILVYN® AS/EDU-AS/AS-P 819
Защитные рукава для кабелей SILVYN® SSUE 820
SILVYN® UI 511 из нержавеющей стали 822

Водонепроницаемые защитные рукава
Защитные рукава для кабелей SILVYN® CNP 824
Водонепроницаемые защитные рукава 826
Защитные рукава для кабелей SILVYN® LCC-2/LCCH-2 834
Защитные рукава для кабелей SILVYN® LTP 838

Инструменты для SILVYN®
Режущий инструмент для защитных рукавов 840
SILVYN® Угловые крепления 841
SILVYN® хомуты для кабелей/защитных рукавов 842

Защитные рукава для кабелей из полимеров
SILVYN® SI/SP/SP-PU/BRAID
SILVYN® BRAID PA6 / SILVYN® SNAP PET / SILVYN® SHRINK BRAID PET Новинка 758
SILVYN® SI 759
SILVYN® SP 760
SILVYN® SP-PU 761
SILVYN® SSV-M 762
SILVYN® SSVZ-M 763

Защитные рукава для кабелей из полимеровЗащитные рукава для кабелей из полимеров
SILVYN® SI/SP/SP-PU/BRAIDSILVYN® SI/SP/SP-PU/BRAID
SILVYN® USK-M 764

Защитные рукава для кабелей из полимеров
SILVYN® SI/SP/SP-PU/BRAID
SILVYN® USK 765
SILVYN® SSV 766
SILVYN® SSVZ 767
SILVYN® SCH 768
SILVYN® EL/ELÖ/ELT
SILVYN® EL Новинка 769
SILVYN® ELÖ Новинка 770
SILVYN® ELT Новинка 771
SILVYN® MPC / SILVYN® MPC-M Новинка 772
SILVYN® MPC 90° / SILVYN® MPC 90° M Новинка 773
SILVYN® FPS/FD-PU
SILVYN® FPS 774
SILVYN® FD-PU 775
SILVYN® MSK-M EE 776

Защитные рукава для кабелей из металлаЗащитные рукава для кабелей из металла
SILVYN® AS/EDU-AS/AS-PSILVYN® AS/EDU-AS/AS-P
SILVYN® US-M 777
SILVYN® US 778

Защитные рукава для кабелей из полимеровЗащитные рукава для кабелей из полимеров
SILVYN® SI/SP/SP-PU/BRAIDSILVYN® SI/SP/SP-PU/BRAID
SILVYN® USK-M 779

Защитные рукава для кабелей из полимеров
SILVYN® FPS/FD-PU
SILVYN® LKI-M / SILVYN® LKI 780
SILVYN® EE-K 781

Защитные рукава для кабелей, гофрированные
SILVYN® RILL
SILVYN® RILL PA 6 782
SILVYN® RILL PA 12 783
SILVYN® KLICK-GM 784
SILVYN® KLICK 90°M 785
SILVYN® KLICK GPZ-M 786
SILVYN® KSE 787
SILVYN® KLICK-GP 788
SILVYN® KLICK-GPZ 789
SILVYN® KLICK 90° PG 790
SILVYN® KLICK-Y (TPE) / SILVYN® KLICK-Y 791
SILVYN® KLICK-S / SILVYN® KLICK-D / SILVYN® KLICK-V 792
SILVYN® KLICK-RH 793
SILVYN® K-EM 793
SILVYN® HCC
SILVYN® HCC 794
SILVYN® HW-M / SILVYN® HG-M 795
SILVYN® DUO-M 796
SILVYN® SCLX 796
SILVYN® FPAS
SILVYN® FPAS Новинка 797
SILVYN® FPAG-M 798
SILVYN® FPAX-M 799
SILVYN® FPAG 90° M 800
SILVYN® FLEXILOK PG / SILVYN® FLEXILOK M 801
SILVYN® FLEXILOK 90° PG / SILVYN® FLEXILOK 90° M 802
SILVYN® FPAG / SILVYN® FPAG 90° PG 803
SILVYN® FCL 804
SILVYN® FPAC 805
SILVYN® KSE-M 805
Защитные рукава для кабелей SILVYN® MAXI PA
SILVYN® MAXI PA 806
SILVYN® AFG-PA / SILVYN® Уплотнение AFG-PA / AFW-PA / SILVYN® AFW-PA 807
SILVYN® SPLIT
SILVYN® SPLIT 808
SILVYN® SPLIT COS / SILVYN® SPLIT COV 809
SILVYN® SPLIT GMP-M Новинка 810
SILVYN® RILL PA6 SINUS
SILVYN® RILL PA6 SINUS 811

Защитные рукава для кабелей из металла
SILVYN® AS/EDU-AS/AS-P
SILVYN® AS 812
SILVYN® EDU-AS 813
SILVYN® EMC AS-CU 814
SILVYN® AS-P 815
SILVYN® MSK-M US 816

Защитные рукава для кабелей из металлаЗащитные рукава для кабелей из металла
SILVYN® AS/EDU-AS/AS-PSILVYN® AS/EDU-AS/AS-P
SILVYN® US-M 817
SILVYN® US 818

Защитные рукава для кабелей из металла
SILVYN® AS/EDU-AS/AS-P
SILVYN® US-MS-DR / SILVYN® US-EDU-AS / SILVYN® US-AS 819
Защитные рукава для кабелей SILVYN® SSUE
SILVYN® SSUE 820
SILVYN® LGES-M / SILVYN® LGEF-M 821
SILVYN® UI 511 из нержавеющей стали
SILVYN® UI 511 822
SILVYN® UI 511 -G / SILVYN® UI 511 -EG 823

Водонепроницаемые защитные рукава
Защитные рукава для кабелей SILVYN® CNP
SILVYN® CNP Резьбовое соединение для защитного рукава / SILVYN® CNP 824
SILVYN® HIPROJACKET / SILVYN® HIPROSILTAPE / SILVYN® HIPROJACKET CR Новинка 825
Водонепроницаемые защитные рукава
SILVYN® HTDL 826
SILVYN® EF 827
SILVYN® OR 827
SILVYN® HCX 828
SILVYN® HFX 828
SILVYN® AMG-M / SILVYN® AMHW-M / SILVYN® AMW-M 829
SILVYN® AMG 830
SILVYN® FDG/FDHW/FDW 831
SILVYN® FG Новинка 832
SILVYN® FG AMG-M Новинка 833
SILVYN® TB-E 833
Защитные рукава для кабелей SILVYN® LCC-2/LCCH-2
SILVYN® LCC-2 834
SILVYN® LCCH-2 835
SILVYN® LGS-2 / SILVYN® LGS-2-M / SILVYN® LGF-2-M 836
SILVYN® LCG-M / SILVYN® LCW-M 837
Защитные рукава для кабелей SILVYN® LTP
SILVYN® LTP 838
SILVYN® LTPG-M / SILVYN® LTPS-M / SILVYN® LTPW-M 839

Инструменты для SILVYN®
Режущий инструмент для защитных рукавов
SILVYN® CC01 840
SILVYN® ANAC-WZ 840
SILVYN® BMC-M 840
SILVYN® Угловые крепления
SILVYN® BW-K-M 841
SILVYN® BW-M 841
SILVYN® хомуты для кабелей/защитных рукавов
SILVYN® RKS 842

Типы защитных рукавов	Свойства														
	Диаметр (от и до), мм	Температурный диапазон	Материал	Гибкость	Прочность на сжатие	Прочность на разрыв	Гибкое применение	Маслостойкость	Стойкость к растворителям	Стойкость к горячей стружке	Стойкость к переменным изгибам	Огнестойкость	Без галогенов	Стойкость к УФ излучению	В соответствии с
Защитные рукава из полимеров															
SILVYN® BRAID PA6	4·0 – 32·0	-55 °C до +125 °C	Полиамид 6	◑	○	◔	◔	●	◔	○	◕	◕	●	●	–
SILVYN® SNAP PET	25·0	-55 °C до +150 °C	Полиэстер	◑	○	◔	◔	◔	◔	○	◔	◔	○	◔	–
SILVYN® SHRINK BRAID PET	6·0 – 35·0	-55 °C до +125 °C	Полиамид 6	◔	○	◔	◔	◑	◔	○	◑	◔	○	◔	–
SILVYN® SI	7.0 – 32.0	-5 °C до +80 °C	Мягкий ПВХ	◔	○	◔	◔	◑	◔	○	◑	◔	○	◔	-
SILVYN® SP	10.0 – 50.0	-20 °C до +60 °C	Мягкий ПВХ со спиралью из жесткого ПВХ	◔	◑	◑	◔	◑	◔	○	◑	◔	○	◔	-
SILVYN® SP-PU	10.0 – 38.0	-20 °C до +90 °C	PUR со спиралью из жесткого ПВХ	◔	◑	◑	◔	●	◑	○	◕	◑	○	●	-
SILVYN® EL	10.0 – 50.0	-20 °C до +70 °C	Мягкий ПВХ со спиралью из жесткого ПВХ	◑	◑	◑	◑	◑	◔	○	◑	◔	○	◔	UR
SILVYN® ELÖ	10.0 – 50.0	-20 °C до +70 °C	Мягкий ПВХ со спиралью из жесткого ПВХ	◑	◑	◑	◑	◕	◔	○	◕	◔	○	◔	UR
SILVYN® ELT	10.0 – 50.0	-20 °C до +90 °C	Мягкий ПВХ со спиралью из жесткого ПВХ	◑	◑	◑	◑	◔	◔	○	◕	◑	○	◔	UR
SILVYN® FPS	7.0 – 48.0	-20 °C до +80 °C	Мягкий ПВХ с армир. изол. стальной спиралью	●	◑	◑	●	◑	◑	○	●	◔	○	◑	UR, VDE, NEMKO
SILVYN® FD-PU	7.0 – 48.0	-40 °C до +80 °C	PUR с армир. изолир. стальной спиралью	●	◑	◑	●	●	◑	○	●	◑	○	●	VDE
Защитные рукава из полиамида, гофрированные															
SILVYN® RILL PA 6	6.5 – 48.0	-40 °C до +115 °C	Полиамид 6	◑	◑	◑	◕	●	◔	○	◕	◕	●	●	UR, VDE, GGVS, DNV, Lloyds, DB
SILVYN® RILL PA 12	6.5 – 48.0	-50 °C до +100 °C	Полиамид 12	◕	◑	◑	◕	●	◑	○	●	◕	●	●	VDE, Lloyds, DB
SILVYN® HCC	9.4 – 54.6	-25 °C до +100 °C	Полиамид 6	◑	◑	◑	◕	●	◔	○	◕	◕	●	●	DB
SILVYN® FPAS	6.3 – 56.3	-40 °C до +120 °C	Полиамид 6	◑	◑	◕	◕	●	◔	○	◕	◕	●	●	UR, Lloyds, Link up
SILVYN® SPLIT	8.9 – 43.1	-40 °C до +120 °C	Полиамид 6	◑	◑	◔	◔	◑	◔	○	◔	◕	●	●	-
SILVYN® RILL PA6 SINUS	6.7 – 23.2	-40 °C до +140 °C	Полиамид 6	◑	○	◑	◕	●	◔	○	◕	◕	●	●	GGVS, NFR-13-903
SILVYN® MAXI PA	70.0 – 95.0	-40 °C до +115 °C	Полиамид 6	◔	◑	◑	◔	●	◔	○	◔	◕	●	●	UR
Защитные рукава из металла															
SILVYN® AS	8.0 – 51.0	до +220 °C	Лента из оцинкованной стали	◕	◑	◑	●	●	●	◕	◔	●	●	●	VDE
SILVYN® EDU – AS	7.0 – 49.0	до +220 °C	Оцинк. сталь, оплётка из оцикнкованных стальных проволок	◕	◑	◕	●	●	●	●	◕	●	●	●	VDE
SILVYN® EMC AS-CU	7.0 – 49.0	до +220 °C	Оцинк. сталь, оплётка из лужёных медных проволок	◕	◑	◕	●	●	●	◕	◕	●	●	●	VDE
SILVYN® AS – P	7.0 – 49.0	-25 °C до +80 °C	Оцинкованная сталь, оболочка из ПВХ	◕	◑	◑	◕	◑	◔	○	◑	◔	○	◔	VDE
SILVYN® SSUE	6.8 – 28.1	-50 °C до +400 °C	Нержав. сталь AISI 316	●	●	◕	●	●	●	●	●	●	●	●	Link up
SILVYN® UI 511	9.6 – 52	-100 °C до +600 °C	Нержав. сталь AISI 304	●	●	●	●	●	●	●	●	●	●	●	-
SILVYN® HIPROJACKET	6.0 – 76	-40 °C до +1640 °C	Стеклонити с покрытием из силикона с примесью оксида железа	●	○	◔	●	◕	◑	●	●	●	●	◕	SNCF ((жд)
Защитные рукава, водонепроницаемые															
SILVYN® CNP	12.6 – 40.7	-20 °C до +60 °C	ПВХ компаунд, нейлоновая оплётка	◑	○	◔	◑	◑	◔	○	◑	◔	○	◕	UL, CSA
SILVYN® HTDL	12.6 – 51.6	-40 °C до +105 °C	Оцинк. сталь, медная проволока, покрытие из ПВХ компаунда	◑	●	◕	◑	◑	◔	○	◔	◕	○	●	UL, CSA
SILVYN® EF	10.1 – 51.6	-25 °C до +70 °C	Оцинк. сталь, покрытие из ПВХ компаунда	◔	●	◕	◔	◑	◔	○	◔	◔	○	◔	-
SILVYN® OR	12.6 – 51.6	-15 °C до +100 °C	Оцинк. сталь, покрытие из ПВХ компаунда	◔	●	◕	◔	◕	◔	○	◔	◔	○	●	-
SILVYN® HCX	12.6 – 35.1	-55 °C до +145 °C	Оцинк. сталь, покрытие из пластичн. эластомера	◑	●	◕	◕	◑	◔	○	◑	◑	○	●	SNCF ((жд)
SILVYN® HFX	10.1 – 35.1	-45 °C до +105 °C	Оцинкованная сталь, покрытие из PUR	◔	●	◕	◔	◕	◔	○	◔	◔	●	●	SNCF ((жд)
SILVYN® FG	12·6 – 51·6	-20 °C до +80 °C	Оцинк. сталь, покрытие из спец. ПВХ компаунда	◔	●	◕	◔	◕	◔	○	◔	◔	○	●	FDA
SILVYN® LCC – 2	6.8 – 57.5	-15 °C до +70 °C	Оцинкованная сталь, покрытие из ПВХ	◕	◕	◑	●	◑	◔	○	◕	◔	○	◕	-
SILVYN® LCCH – 2	10.2 – 48.4	-25 °C до +90 °C	Оцинкованная сталь, покрытие из безгалоген. полимера	◕	◕	◑	◕	◑	◔	○	◑	●	●	◑	UR, Lloyds, Link up
SILVYN® LTP	10.0 – 63.0	-20 °C до +105 °C	Оцинкованная сталь, покрытие из мягкого ПВХ	◕	●	●	◕	◕	◔	○	◔	◔	○	●	Lloyds

● = очень высокая ◕ = высокая ◑ = средняя ◔ = низкая ○ = не стойкие

Новинка

SILVYN® BRAID PA6 / SILVYN® SNAP PET / SILVYN® SHRINK BRAID PET

SILVYN® BRAID PA6

SILVYN® SNAP PET

SILVYN® SHRINK BRAID PET

Info

- **Новинка!!!**
- **Ровная обрезка концов защитных рукавов**
- **Экономия времени**

Преимущества

SILVYN® BRAID PA6
- Защита от пыли
- Защита от истирания
- Ровная обрезка концов защитных рукавов
- Быстрое и простое скручивание кабелей в пучки
- Инструмент без терморезки

SILVYN® SNAP PET
- Защита от пыли
- Кабели и провода могут быть введены или выведены на любом участке SILVYN SNAP.
- оптический кабельный расширитель
- Быстрое и простое скручивание кабелей в пучки
- Самоскручивающийся

SILVYN® SHRINK BRAID PET
- Защита от пыли
- Дополнительная защита от истирания
- Ровная обрезка концов защитных рукавов
- Быстрое и простое скручивание кабелей в пучки

Области применения

SILVYN® BRAID PA6
- Простая защита кабелей
- Дополнительная изоляция
- Для связывания в пучки и прокладки кабелей и проводов
- Лёгкая защита от грызунов

SILVYN® SNAP PET
- Простая защита кабелей
- Для связывания в пучки и прокладки кабелей и проводов
- При изготовлении набора кабелей, кабельных жгутов

SILVYN® SHRINK BRAID PET
- Простая защита кабелей
- Дополнительная изоляция
- Для связывания в пучки и прокладки кабелей и проводов
- Защита от грызунов

Характеристики

SILVYN® BRAID PA6
- Износостойкие
- с гибкими жилами
- разрезаемый в холодном состоянии

SILVYN® SNAP PET
- Износостойкие
- с гибкими жилами
- Износостойкие
- Самоскручивающийся
- С продольным прорезом

SILVYN® SHRINK BRAID PET
- Износостойкие
- с гибкими жилами
- Термоусадочный
- Коэффициент термоусадки: 2:1
- Максимальная длина усадки – менее 15 %

Разрешение на применение (нормативная документация)

RoHS ✓

Конструкция

SILVYN® BRAID PA6
- Полиамид 6.6 – без галогенов

SILVYN® SNAP PET
- Полиэстер – PET, с термоусадочными полиолефиновыми волокнами

SILVYN® SHRINK BRAID PET
- Полиэстер – PET, с термоусадочными полиолефиновыми волокнами

Подходящие инструменты

SILVYN® BRAID PA6
- SILVYN® CC01 см. страницу 840
- 501 Универсальные ножницы
- Универсальные ножницы тип A и B см. страницу 902

SILVYN® SNAP PET
- SILVYN® CC01 см. страницу 840

SILVYN® SHRINK BRAID PET
- Режущие инструменты для многостороннего применения см. страницу 902
- SILVYN® CC01 см. страницу 840

Технические данные

По запросам
SILVYN® BRAID PA6
Большие пучки на ролике
SILVYN® SHRINK BRAID PET
Большие пучки на ролике

Примечание
SILVYN® BRAID PA6
Без галогенов и кадмия
Самозатухающие по DIN 75200/FMVSS302 и DIN5510
SILVYN® SNAP PET
Без галогенов и кадмия
Самозатухающие V0 по UL94
SILVYN® SHRINK BRAID PET
не сдавливают и не деформируют кабель
Самозатухающие по DIN 75200/FMVSS302 и DIN5510

Поставляемые цвета
SILVYN® BRAID PA6
Чёрный, RAL 9005, стойкие к УФ-лучам
SILVYN® SNAP PET
Черный, белый, серый, оранжевый
SILVYN® SHRINK BRAID PET
Чёрный, RAL 9005, стойкие к УФ-лучам

Материал
SILVYN® BRAID PA6
Полиамид 6.6 – без галогенов
SILVYN® SNAP PET
Полиэстер – PET, боковая оплетка, накатанный
SILVYN® SHRINK BRAID PET
Полиамид 6.6 – без галогенов

Температурный диапазон
SILVYN® BRAID PA6
от -55 до +125 °C
SILVYN® SNAP PET
от -55 до +150 °C
SILVYN® SHRINK BRAID PET
от -55 до +125 °C

Номер артикула	Обозначение изделия	D, мм	Диапазон зажима, мм	Ед. упаковки в м
SILVYN BRAID PA6				
61721260			4.0 - 10.0	20
61721261			10.0 - 14.0	15
61721262			14.0 - 24.0	15
61721263			14.0 - 24.0	10
61721264			18.0 - 26.0	10
61721265			32.0 - 44.0	5
SILVYN® SNAP PET				
61721280	SILVYN SNAP PET 25 GY	25.0		2
61721281	SILVYN SNAP PET 25 OG	25.0		2
61721283	SILVYN SNAP PET 25 WH	25.0		2
61721282	SILVYN SNAP PET 25 BK	25.0		2
SILVYN® SHRINK BRAID PET				
61721270		27.0	6.0 - 12.0	5
61721271		48.0	12.0 - 25.0	5
61721272		56.0	15.0 - 30.0	5
61721274		115.0	35.0 - 70.0	5
61721273		86.0	25.0 - 50.0	4

Фотографии не отмасштабированы и не передают детальные изображения соответствующих продуктов.

SILVYN® SI

SILVYN® SI

Преимущества
- Защита от пыли
- Защита от влаги
- Лёгкая защита от механического истирания

Области применения
- Простая защита кабелей
- Дополнительная изоляция
- Для связывания в пучки и прокладки кабелей и проводов

Характеристики
- с гибкими жилами
- Мягкий

Разрешение на применение (нормативная документация)
RoHS

Конструкция
- Защитный рукав из мягкого ПВХ-пластиката

Технические данные

Примечание
Огнестойкие, самозатухающие
электрическая пробивная прочность: 25 кВ/мм
разрывная прочность: 23 Н/мм²
твердость по Шору А: от 75 до 90 °C

Поставляемые цвета
RAL 7001 серебристо-серый

Материал
Мягкий ПВХ

Температурный диапазон
от -5 до +80 °C

Номер артикула	Внутренний Ø x наружный Ø, мм	Внутренний Ø, мм	Подходят для SILVYN® SSV-M/SSVZ-M	Подходят для SILVYN® SSV/SSVZ	Подходят для SILVYN® SCH	Ед. упаковки, бухты в м
SILVYN® SI						
61713210	7.0 x 9.0	7.0	12.1/-		10 - 16 S	50
61713240	9.0 x 12.0	9.0	12.2/-			50
61713270	11.0 x 14.0	11.0	16.1 / -		10 - 16 S	50
61713300	13.0 x 16.0	13.0	16.2 / -		12 - 20 S	50
61713330	14.0 x 18.0	14.0	20.1 / 20/11/14		12 - 20 S	50
61713360	18.0 x 22.0	18.0	20.3 / 20/13/18	13,5.1	16 - 25 S	50
61713390	23.0 x 28.0	23.0	25 / 25/21/24	21,1	25 - 40 S	50
61713420	32.0 x 38.0	32.0	32 / 32/29/32	29,2	32 - 50 S	50

Фотографии не отмасштабированы и не передают детальные изображения соответствующих продуктов.

Аксессуары
- SILVYN® SSV-M см. страницу 762
- SILVYN® SSVZ-M см. страницу 763
- SILVYN® MPC-M см. страницу 772
- SILVYN® MPC см. страницу 772
- SILVYN® MPC 90° M см. страницу 773
- SILVYN® MPC 90° см. страницу 773
- SILVYN® SSV см. страницу 766
- SILVYN® SSVZ см. страницу 767
- SILVYN® SCH см. страницу 768

SILVYN® SP

SILVYN® SP

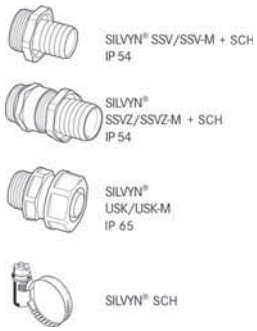

Преимущества
- Защита от механических нагрузок
- Защита от пыли
- Защита от влаги
- Лёгкая защита от механического истирания

Области применения
- Защита кабелей
- Дополнительная изоляция
- Для связывания в пучки и прокладки кабелей и проводов

Характеристики
- с гибкими жилами
- Стабильный по форме

Разрешение на применение (нормативная документация)
RoHS

Конструкция
- Твердая ПВХ-спираль, находящаяся внутри
- Наружная оболочка из мягкого ПВХ

Примечание
- Чёрного цвета, RAL 9005 (по запросу)

Технические данные
Поставляемые цвета
RAL 7001 серебристо-серый

Материал
Мягкий ПВХ с жёсткой ПВХ-спиралью, бутадиевая резина

Температурный диапазон
от -15 до +60 °C

Номер артикула	Внутренний Ø x наружный Ø, мм	Радиус изгиба, мм	Внутренний Ø, мм	Подходят для SILVYN® SSV-M/SSVZ-M	Подходят для SILVYN® USK-M	Подходят для SILVYN® SSV/SSVZ	Подходят для SILVYN® USK	Подходят для SILVYN® SCH	Ед. упаковки, бухты в м
SILVYN® SP									
61714000	10.0 x 14.0	50	10.0	16.1 / 16/9/10	12 x 1,5	9,1	9	10 - 16 S	25
61714010	12.0 x 16.0	60	12.0	16.2 / 16/9/12	16 x 1,5	9,2	11	12 - 20 S	25
61714020	14.0 x 18.0	70	14.0	20.1 / 20/11/14		11,1	13,5	12 - 20 S	25
61714100	16.0 x 20.0	70	16.0	- / 20/11/16	20 x 1,5	11,2	16	16 - 25 S	25
61714110	22.0 x 27.0	90	22.0	25 / 20/16/22	25 x 1,5	16,1	21	20 - 32 S	25
61714120	30.0 x 36.0	140	30.0	32 / 32/29/30	32 x 1,5	29,1	29	25 - 40 S	25
61714070	38.0 x 44.0	190	38.0	40 / 40/36/38	40 x 1,5	36,1	36	32 - 50 S	25
61714090	50.0 x 56.0	270	50.0	63 / 63/48/50	50 x 1,5	48,1	48	40 - 60 S	25

Фотографии не отмасштабированы и не передают детальные изображения соответствующих продуктов.

Аналогичная продукция
- SILVYN® SP-PU см. страницу 761

Аксессуары
- SILVYN® SSV-M см. страницу 762
- SILVYN® SSVZ-M см. страницу 763
- SILVYN® USK-M см. страницу 764
- SILVYN® MPC-M см. страницу 772
- SILVYN® MPC см. страницу 772
- SILVYN® MPC 90° M см. страницу 773
- SILVYN® MPC 90° см. страницу 773
- SILVYN® USK см. страницу 765
- SILVYN® SSV см. страницу 766
- SILVYN® SSVZ см. страницу 767
- SILVYN® SCH см. страницу 768

SILVYN® SP-PU

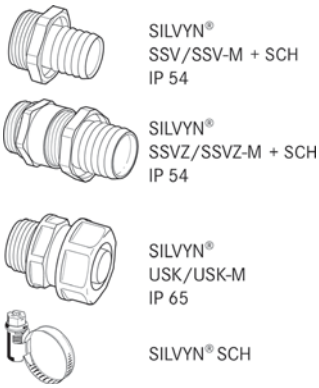

SILVYN® SP-PU

Преимущества
- Защита от механических нагрузок
- Защита от истирания
- Защита от химикатов
- Стойкие к УФ-лучам и атмосферным воздействиям

Области применения
- Защита кабелей
- Для связывания в пучки и прокладки кабелей и проводов
- Для наружной прокладки
- В экстремальных окружающих условиях

Характеристики
- Прочные на разрыв
- Стойкие к маслам и бензину
- Без мягчителей
- Стойкие к микробам
- Стабильный по форме

Разрешение на применение (нормативная документация)
RoHS

Конструкция
- Твердая ПВХ-спираль, находящаяся внутри
- Наружная оболочка из полиуретана

Технические данные
Поставляемые цвета
Чёрный, RAL 9005, стойкие к УФ-лучам

Материал
Полиуретан с жесткой ПВХ-спиралью

Температурный диапазон
от -20 до +90 °C

Номер артикула	Внутренний Ø x наружный Ø, мм	Радиус изгиба, мм	Внутренний Ø, мм	Подходят для SILVYN® SSV-M/SSVZ-M	Подходят для SILVYN® USK-M	Подходят для SILVYN® SSV/SSVZ	Подходят для SILVYN® USK	Подходят для SILVYN® SCH	Ед. упаковки, бухты в м
SILVYN® SP-PU									
61793620	10.0 x 14.0	50	10.0	16.1 / 16/9/10	12 x 1,5	9,1	9	10 - 16 S	25
61793630	12.0 x 16.0	60	12.0	16.2 / 16/9/12	16 x 1,5	9,2	11	12 - 20 S	25
61793640	14.0 x 18.0	70	14.0	20.1 / -		11,1	13,5	12 - 20 S	25
61793650	16.0 x 20.0	80	16.0	- / 20/11/16	20 x 1,5	11,2	16	16 - 25 S	25
61793660	22.0 x 27.0	110	22.0	25 / 20/16/22	25 x 1,5	16,1	21	20 - 32 S	25
61793670	30.0 x 36.0	150	30.0	32 / 32/29/30	32 x 1,5	29,1	29	25 - 40 S	25
61793680	38.0 x 44.0	200	38.0	40 / 40/36/38	40 x 1,5	36,1	36	32 - 50 S	25

Фотографии не отмасштабированы и не передают детальные изображения соответствующих продуктов.

Аналогичная продукция
- SILVYN® FD-PU см. страницу 775

Аксессуары
- SILVYN® SSV-M см. страницу 762
- SILVYN® SSVZ-M см. страницу 763
- SILVYN® USK-M см. страницу 764
- SILVYN® MPC-M см. страницу 772
- SILVYN® MPC см. страницу 772
- SILVYN® MPC 90° M см. страницу 773
- SILVYN® MPC 90° см. страницу 773
- SILVYN® USK см. страницу 765
- SILVYN® SSV см. страницу 766
- SILVYN® SSVZ см. страницу 767
- SILVYN® SCH см. страницу 768

SILVYN® SSV-M

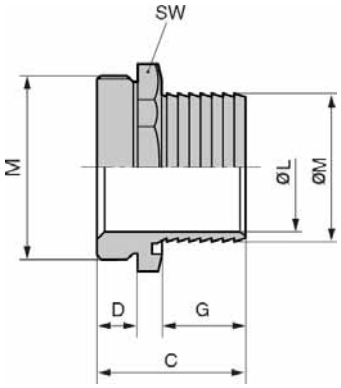

SILVYN® SSV-M

Преимущества

- Резьбовые соединения для полимерных защитных рукавов, стойкие к растягивающим усилиям

Области применения

- В комбинации с защитным рукавом для кабеля
- SILVYN® SI
- SILVYN® SP
- SILVYN® SP-PU

Характеристики

- Стойкие к растягивающим усилиям
- Износостойкие
- Компактная модификация

Разрешение на применение (нормативная документация)

RoHS

Конструкция

- метрическая соединительная резьба
- Крепление рукава благодаря специальному захватывающему профилю

Примечание

- Необходимые хомуты для защитных рукавов SILVYN® SCH

Подходящие защитные рукава

- SILVYN® SI Страница 759
- SILVYN® SP Страница 760
- SILVYN® SP-PU Страница 761

Технические данные

Материал
Корпус: латунь, покрытая никелем
Уплотнение: NBR (бутадиеновая резина)

Номер артикула	Соединительная резьба M	Внутренний диаметр, мм	Общая длина C, мм	Длина резьбы D мм	SW мм	Подходят для SILVYN® SCH	Подходят для SILVYN® SI	Подходят для SILVYN® SP	Подходят для SILVYN® SP-PU	Штук/ед. упаковки
SILVYN® SSV-M										
52002827	12 x 1,5/1	7.0	25.0	8.0	16.0	10 - 16 S	7,0 x 9,0			50
52002828	12 x 1,5/2	9.0	25.0	8.0	19.0	10 - 16 S	9,0 x 12,0			50
52002840	16/1x1,5	8.0	25.0	8.0	19.0	10 - 16 S	11 x 14	10 x 14	10 x 14	50
52002839	16/2x1,5	10.0	25.0	8.0	19.0	12 - 20 S	13 x 16	12 x 16	12 x 16	50
52002841	20/1x1,5	12.0	25.0	8.0	22.0	16 - 25 S	14 x 18			50
52002842	20/3x1,5	15.5	25.0	8.0	25.0	20 - 32 S	18 x 23			50
52002843	25x1,5	19.0	29.5	8.5	32.0	20 - 32 S	23 x 28	22 x 27	22 x 27	25
52002844	32x1,5	27.0	32.5	9.5	40.0	32 - 50 S	32 x 38	30 x 36	30 x 36	25
52002845	40x1,5	34.0	36.0	11.0	50.0	32 - 50 S		38 x 44	38 x 44	10
52002846	50x1,5	41.0	39.0	12.0	57.0	40 - 60 S		45 x 51		5
52002847	63x1,5	46.0	43.0	12.0	67.0	40 - 60 S		50 x 56		5

Фотографии не отмасштабированы и не передают детальные изображения соответствующих продуктов.

SILVYN® SSVZ-M

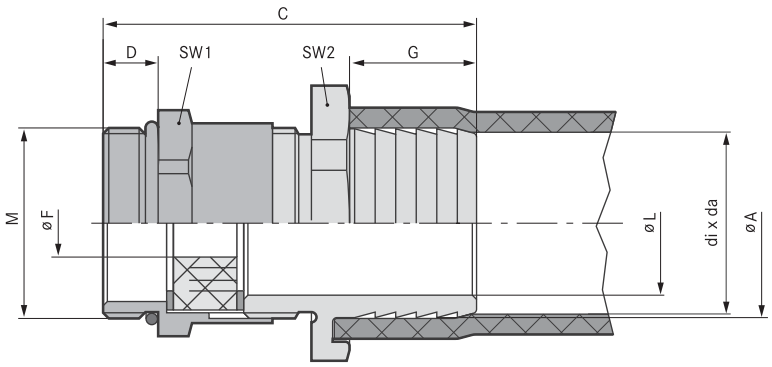

SILVYN® SSVZ-M

Преимущества

- Резьбовые соединения для полимерных защитных рукавов, стойкие к растягивающим усилиям
- Герметизация кабеля, стойкая к растягивающим усилиям

Области применения

- В комбинации с защитным рукавом для кабеля
- SILVYN® SI
- SILVYN® SP
- SILVYN® SP-PU

Характеристики

- Стойкие к растягивающим усилиям
- Износостойкие
- Компактная модификация
- Защита кабелей от растягивающих усилий
- Герметизация кабеля

Разрешение на применение (нормативная документация)

RoHS

Конструкция

- метрическая соединительная резьба
- Встроенный кабельный ввод
- Крепление рукава благодаря специальному захватывающему профилю

Примечание

- Необходимые хомуты для защитных рукавов SILVYN® SCH
- С удлинённой соединительной резьбой (по запросу)
- С уплотнительным кольцом с насечкой и уплотнительным кольцом из материала VITON® (по запросам)

Подходящие защитные рукава

- SILVYN® SI Страница 759
- SILVYN® SP Страница 760
- SILVYN® SP-PU Страница 761

Технические данные

Материал
Корпус: латунь, покрытая никелем
Уплотнительное кольцо с насечкой: CR (хлоропреновая резина)
Уплотнительное кольцо: NBR (бутадиеновая резина)

Температурный диапазон
от -20 до +80 °C

Номер артикула	Соединительная резьба M	Внутренний диаметр, мм	Резьба PG	Общая длина C, мм	Длина резьбы D мм	SW 1/2 мм	Подходят для SILVYN® SCH	Подходят для SILVYN® SI	Подходят для SILVYN® SP	Подходят для SILVYN® SP-PU	Штук/ед. упаковки
SILVYN® SSVZ-M											
55501850	16 x 1,5/1	8.0	9.0	39.0	5.0	19 / 18	10 - 16 S		10 x 14	10 x 14	50
55501860	16 x 1,5/2	10.0	9.0	39.0	5.0	19 / 18	12 - 20 S		12 x 16	12 x 16	50
55501870	20 x 1,5/1	12.0	11.0	39.6	6.0	22 / 22	16 - 25 S	14 x 18	14 x 18	14 x 18	50
55501880	20 x 1,5/2	12.5	11.0	39.6	6.0	22 / 22	16 - 25 S		16 x 20	16 x 20	50
55501890	20x1,5/3	15.5	13.0	43.0	6.0	25 / 22	20 - 32 S	18 x 23			50
55501900	20x1,5/4	16.0	16.0	44.0	6.0	30 / 24	20 - 32 S		22 x 27	22 x 27	25
55501910	25 x 1,5	20.0	21.0	48.0	7.0	32 / 30	20 - 32 S	23 x 28			25
55501920	32x1,5/1	27.0	29.0	53.6	8.0	40 / 40	25 - 40 S		30 x 36	30 x 36	25
55501930	32x1,5/2	30.0	29.0	53.6	8.0	42 / 40	32 - 50 S	32 x 38			25
55501940	40 x 1,5	34.0	36.0	61.6	8.0	52 / 50	32 - 50 S		38 x 44	38 x 44	10
55501950	50 x 1,5	41.0	42.0	68.6	9.0	57 / 57	40 - 60 S		45 x 51		5
55501960	63 x 1,5	46.0	48.0	71.6	10.0	64 / 66	40 - 60 S		50 x 56		5

Viton® – зарегистрированный товарный знак DuPont de Nemours
Фотографии не отмасштабированы и не передают детальные изображения соответствующих продуктов.

SILVYN® USK-M

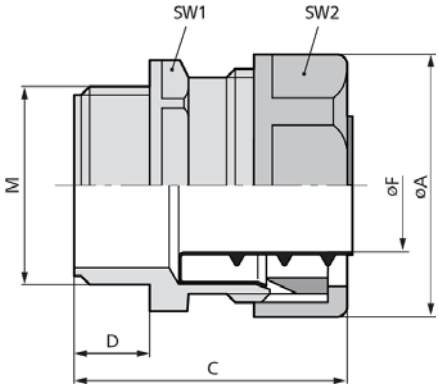

SILVYN® USK-M

Преимущества

- Быстрый и простой монтаж
- Защита от вибрации
- Нет необходимости в дополнительных деталях

Области применения

- В комбинации с защитным рукавом для кабеля
- SILVYN® FPS/FD-PU
- SILVYN® SI/SP/SP-PU/BRAID
- Для внутренней прокладки
- Малые механические нагрузки

Характеристики

- Большой размер под ключ

Разрешение на применение (нормативная документация)

RoHS

Конструкция

- метрическая соединительная резьба
- 6-гранный промежуточный штуцер
- Гильза для вкручивания
- Накидная гайка

Примечание

- Вкл. внутренняя втулка SILVYN® EE-K

Подходящие защитные рукава

- SILVYN® FPS Страница 774
- SILVYN® FD-PU Страница 775
- SILVYN® SP Страница 760
- SILVYN® SP-PU Страница 761

Технические данные

Поставляемые цвета
RAL 7001 серебристо-серый

Материал
PP

Класс защиты
IP 54

Температурный диапазон
от -10 до +110 °C

Номер артикула	Соединительная резьба M	Внутренний диаметр, мм	Общая длина C, мм	Длина резьбы D мм	SW 1/2 мм	Подходят для SILVYN® FD-PU/FPS	Подходят для SILVYN® SP	Подходят для SILVYN® SP-PU	Штук/ед. упаковки
SILVYN® USK-M									
55501300	10 x 1,0	6.0	40.0	10.0	18 / 16	7 x 10			50
55501310	12 x 1,5	9.0	43.0	12.0	23 / 21	10 x 14	10 x 14	10 x 14	50
55501320	16 x 1,5	13.0	43.0	12.0	27 / 24	13 x 17	12 x 16	12 x 16	50
55501330	20 x 1,5	14.5	44.0	13.0	32 / 29	16 x 21	16 x 20	16 x 20	50
55501340	25 x 1,5	19.5	50.0	13.0	40 / 36	22 x 27	22 x 27	22 x 27	25
55501350	32 x 1,5	27.0	51.0	15.0	49 / 45	29 x 36	30 x 36	30 x 36	25
55501360	40 x 1,5	36.0	51.0	15.0	58 / 53	38 x 45	38 x 44	38 x 44	25
55501370	50 x 1,5	46.0	58.0	16.0	70 / 65	48 x 56	50 x 56		10

Фотографии не отмасштабированы и не передают детальные изображения соответствующих продуктов.

SILVYN® USK

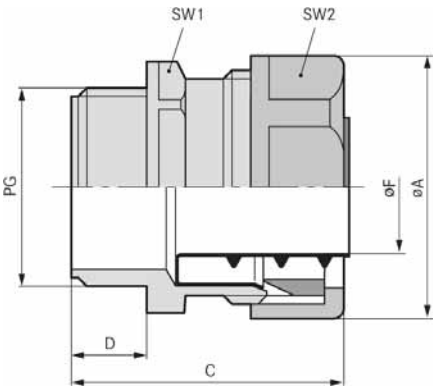

SILVYN® USK

Преимущества

- Быстрый и простой монтаж
- Защита от вибрации
- Нет необходимости в дополнительных деталях

Области применения

- В комбинации с защитным рукавом для кабеля
- SILVYN® FPS/FD-PU
- SILVYN® SI/SP/SP-PU/BRAID
- Для внутренней прокладки
- Малые механические нагрузки

Характеристики

- Большой размер под ключ

Разрешение на применение (нормативная документация)

UL RoHS

Конструкция

- Соединительная резьба PG
- 6-гранный промежуточный штуцер
- Гильза для вкручивания
- Накидная гайка

Примечание

- Вкл. внутренняя втулка SILVYN® EE-K

Подходящие защитные рукава

- SILVYN® FPS Страница 774
- SILVYN® FD-PU Страница 775
- SILVYN® SP Страница 760
- SILVYN® SP-PU Страница 761

Технические данные

Поставляемые цвета
RAL 7001 серебристо-серый

Материал
PP

Класс защиты
IP 54

Температурный диапазон
от -10 до +110 °C

Номер артикула	PG резьба	Внутренний диаметр, мм	Общая длина C, мм	Длина резьбы D мм	SW 1/2 мм	Подходят для SILVYN® FD-PU/FPS	Подходят для SILVYN® SP/SP-PU	Штук/ед. упаковки
SILVYN® USK								
52005810	7	6.0	40.0	10.0	18 / 16	7 x 10		50
52005820	9	9.0	41.0	10.0	23 / 21	10 x 14	10 x 14	50
52005830	11	11.0	41.0	10.0	27 / 24	13 x 17	12 x 16	50
52005840	13.5	13.0	41.0	10.0	29 / 26	15 x 19	14 x 18	50
52005850	16	14.5	42.0	11.0	32 / 29	16 x 21	16 x 20	50
52005860	21	19.5	48.0	11.0	40 / 36	22 x 27	22 x 27	25
52005870	29	27.0	48.0	12.0	49 / 45	29 x 36	30 x 36	25
52005880	36	36.0	48.0	12.0	63 / 53	38 x 45	38 x 44	25
52005900	48	46.0	57.0	15.0	70 / 65	48 x 56	50 x 56/-	10

Фотографии не отмасштабированы и не передают детальные изображения соответствующих продуктов.

SILVYN® SSV

SILVYN® SSV

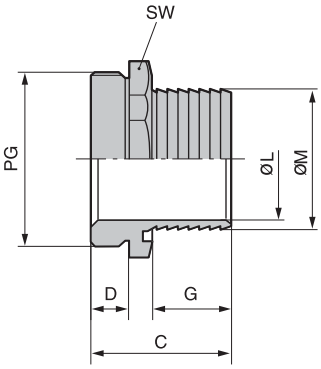

Преимущества

- Резьбовые соединения для полимерных защитных рукавов, стойкие к растягивающим усилиям

Области применения

- В комбинации с защитным рукавом для кабеля
- SILVYN® SI
- SILVYN® SP
- SILVYN® SP-PU

Характеристики

- Стойкие к растягивающим усилиям
- Износостойкие
- Компактная модификация

Разрешение на применение (нормативная документация)

RoHS

Конструкция

- Соединительная резьба PG
- Крепление рукава благодаря специальному захватывающему профилю

Примечание

- Необходимые хомуты для защитных рукавов SILVYN® SCH

Подходящие защитные рукава

- SILVYN® SI Страница 759
- SILVYN® SP Страница 760
- SILVYN® SP-PU Страница 761

Технические данные

Материал
Корпус: латунь, покрытая никелем
Уплотнение: NBR (бутадиеновая резина)

Номер артикула	Обозначение изделия	PG резьба	Внутренний диаметр, мм	Общая длина C, мм	Длина резьбы D мм	SW мм	Подходят для SILVYN® SCH	Подходят для SILVYN® SI	Подходят для SILVYN® SP	Подходят для SILVYN® SP-PU	Штук/ед. упаковки
SILVYN® SSV											
52003070	SILVYN SSV PG 9/1	9	8.0	25.0	5.5	19.0	10 - 16 S		10 x 14	10 x 14	100
53800020	SILVYN SSV PG 9/2	9	10.0	25.0	5.5	19.0	12 - 20 S		12 x 16	12 x 16	100
52003080	SILVYN SSVZ PG 11/1	11	12.0	25.0	6.0	22.0	16 - 25 S		14 x 18	14 x 18	50
52024560	SILVYN SSVZ PG 11/1	11	14.0	25.0	6.0	22.0	16 - 25 S		16 x 20	16 x 20	50
52003090	SILVYN SSV PG 13,5	13.5	15.5	27.5	6.5	25.0	20 - 32 S	18 x 22			50
52003100	SILVYN SSV PG 13,5	16	19.0	27.5	7.5	30.0	20 - 32 S		22 x 27	22 x 27	25
52003110	SILVYN SSV PG 21	21	21.0	30.0	8.0	32.0	20 - 32 S	23 x 28			25
53800080	SILVYN SSV PG 29/1	29	27.0	33.0	9.5	40.0	25 - 40 S		30 x 36	30 x 36	25
52024640	SILVYN SSV PG 29/2	29	30.0	33.0	9.5	42.0	32 - 50 S	32 x 38			25
52002980	SILVYN SSV PG 36	36	34.0	37.0	12.0	52.0	32 - 50 S		38 x 44	38 x 44	10
52002990	SILVYN SSV PG 42	42	41.0	41.0	14.0	57.0	40 - 60 S		45 x 51		5
52013000	SILVYN SSV PG 48	48	46.0	44.0	14.0	64.0	40 - 60 S		50 x 56		5

Фотографии не отмасштабированы и не передают детальные изображения соответствующих продуктов.

SILVYN® SSVZ

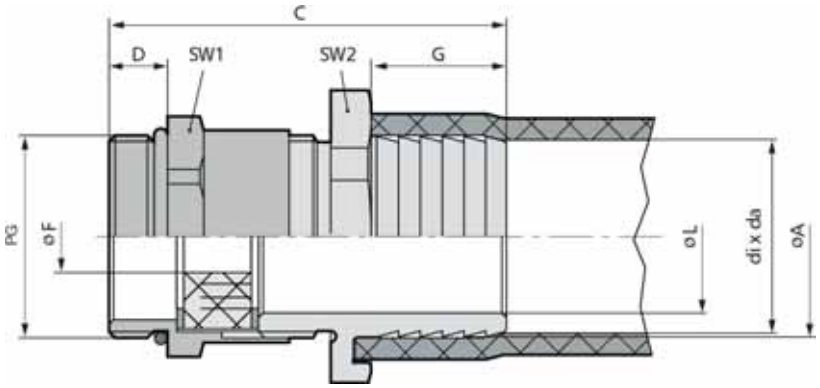

SILVYN® SSVZ

Преимущества

- Резьбовые соединения для полимерных защитных рукавов, стойкие к растягивающим усилиям
- Герметизация кабеля, стойкая к растягивающим усилиям

Области применения

- В комбинации с защитным рукавом для кабеля
- SILVYN® SI
- SILVYN® SP
- SILVYN® SP-PU

Характеристики

- Стойкие к растягивающим усилиям
- Износостойкие
- Компактная модификация
- Защита кабелей от растягивающих усилий
- Герметизация кабеля

Разрешение на применение (нормативная документация)

RoHS

Конструкция

- Соединительная резьба PG
- Встроенный кабельный ввод
- Крепление рукава благодаря специальному захватывающему профилю

Примечание

- Необходимые хомуты для защитных рукавов SILVYN® SCH
- С удлинённой соединительной резьбой (по запросу)
- С уплотнительным кольцом с насечкой и уплотнительным кольцом из материала VITON® (по запросам)

Подходящие защитные рукава

- SILVYN® SI Страница 759
- SILVYN® SP Страница 760
- SILVYN® SP-PU Страница 761

Технические данные

По запросам
с длиной резьбы 15 мм
С уплотнительным кольцом с насечкой и уплотнительным кольцом из материала VITON® (по запросам)

Материал
Корпус: латунь, покрытая никелем
Уплотнительное кольцо с насечкой: CR (хлоропреновая резина)
Уплотнительное кольцо: NBR (бутадиеновая резина)

Температурный диапазон
от -20 до +80 °C

Номер артикула	Обозначение изделия	PG резьба	Внутренний диаметр, мм	Общая длина C, мм	Длина резьбы D мм	SW 1/2 мм	Подходят для SILVYN® SCH	Подходят для SILVYN® SI	Подходят для SILVYN® SP	Подходят для SILVYN® SP-PU	Штук/ед. упаковки
SILVYN® SSVZ											
52021070	SILVYN SSVZ PG 9/1	9.1	8.0	39.1	6.0	19 / 17	10 - 16 S		10 x 14	10 x 14	50
52021080	SILVYN SSVZ PG 9/2	9.2	10.0	39.1	6.0	19 / 17	12 - 20 S		12 x 16	12 x 16	50
52003020	SILVYN SSVZ PG 11/1	11.1	12.0	39.6	6.0	22 / 20	16 - 25 S		14 x 18	14 x 18	50
52024670	SILVYN SSVZ PG 11/2	11.2	14.0	39.6	6.0	22 / 20	16 - 25 S		16 x 20	16 x 20	50
52003030	SILVYN SSVZ PG 13,5	13.5	15.5	43.1	6.5	25 / 22	20 - 32 S	18 x 22			50
52003040	SILVYN SSVZ PG 16	16.1	19.0	44.1	6.5	30 / 24	20 - 32 S		22 x 27	22 x 27	25
52003050	SILVYN SSVZ PG 21	21.1	21.0	48.1	7.0	32 / 30	20 - 32 S	23 x 28			25
52003060	SILVYN SSVZ PG 29/1	29.1	27.0	53.6	8.0	40 / 40	25 - 40 S		30 x 36	30 x 36	25
52024680	SILVYN SSVZ PG 29/2	29.2	30.0	53.6	8.0	42 / 40	32 - 50 S	32 x 38			25

Viton® – зарегистрированный товарный знак DuPont de Nemours
Фотографии не отмасштабированы и не передают детальные изображения соответствующих продуктов.

SILVYN® SCH

SILVYN® SCH

Преимущества

- Надежная защита от растягивающих усилий
- Один хомут подходит к защитным рукавам различных размеров

Области применения

- В комбинации с
- SILVYN® SSV-M/SSVZ-M
- SILVYN® SSV/SSV-Z

Характеристики

- Изменяемый диапазон зажима

Разрешение на применение (нормативная документация)

RoHS ✓

Конструкция

- Стальное оцинкованное кольцо
- Червячный привод

Подходящие защитные рукава

- SILVYN® SI Страница 759
- SILVYN® SP Страница 760
- SILVYN® SP-PU Страница 761

Технические данные

Материал
Оцинкованная сталь

Номер артикула	Обозначение изделия	Диапазон зажима, мм	Подходят для SILVYN® SI/SP/SP-PU	Штук/ед. упаковки
SILVYN® SCH				
52003130	10 - 16 S	10.0 - 16.0	10 x 14 / 11 x 14	100
52003140	12 - 20 S	12.0 - 20.0	12 x 16 / 13 x 16 / 14 x 18	100
52003160	16 - 25 S	16.0 - 25.0	16 x 20 / 18 x 22 / 18 x 23	100
52003170	20 - 32 S	20.0 - 32.0	22 x 27	100
52009050	25 - 40 S	25.0 - 40.0	30 x 36 / 23 x 28	100
52009061	35 - 50 S	35.0 - 50.0	32 x 38 / 38 x 44	50
52009040	40 - 60 S	40.0 - 60.0	45 x 51 / 50 x 56	25

Фотографии не отмасштабированы и не передают детальные изображения соответствующих продуктов.

Аксессуары

- SILVYN® SSV-M см. страницу 762
- SILVYN® SSVZ-M см. страницу 763
- SILVYN® SSV см. страницу 766
- SILVYN® SSVZ см. страницу 767

Новинка

SILVYN® EL

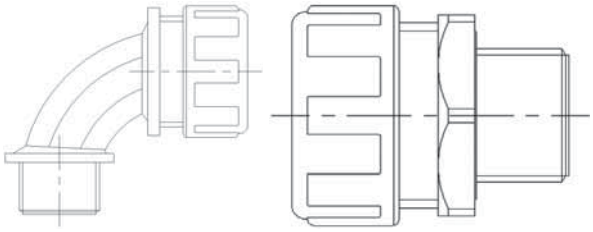

SILVYN® EL

Преимущества
- Простое втягивание кабелей и проводов
- Гибкие
- Прочные
- В комбинации с SILVYN® MPC/MPC-M полностью изолированная система

Области применения
- Машиностроение
- Автомобилестроение
- Изготовление автоматов
- Экспортеры

Характеристики
- с гибкими жилами
- Гладкая внутренняя стенка
- Стабильный по форме

Разрешение на применение (нормативная документация)
- UL FILENUMBER E308201

Конструкция
- Со встроенной твердой ПВХ спиралью
- Наружная оболочка из мягкого ПВХ

Примечание
- По запросам

Технические данные

Поставляемые цвета
RAL 7001 серебристо-серый

Материал
Специально гибкая ПВХ-оболочка с жёсткой ПВХ спиралью внутри

Температурный диапазон
от -20 до +70 °C

Номер артикула	Внутренний Ø x наружный Ø, мм	Радиус изгиба, мм	Внутренний Ø, мм	Подходят для SILVYN® MPC-M/MPC 90°M	Подходят для SILVYN® MPC	Подходят для SILVYN® MPC 90°	Ед. упаковки, бухты в м
SILVYN® EL							
61747360	10.0 x 14.7	20	10.0	16 x 1,5	9	9	30
61747370	12.0 x 16.6	25	12.0	16 x 1,5	11/13,5	11/13,5	30
61747380	16.0 x 20.7	30	16.0	20 x 1,5	13,5/16	13,5/16	30
61747390	22.0 x 27.7	40	22.0	25 x 1,5	21	21	30
61747400	25.0 x 30.6	45	25.0	32 x 1,5	29	29	30
61747410	28.0 x 33.5	50	28.0	32 x 1,5	29	29	30
61747420	35.0 x 41.0	60	35.0	40 x 1,5	36	36	30
61747430	40.0 x 46.4	70	40.0	50 x 1,5	48		30
61747440	50.0 x 57.2	85	50.0	63 x 1,5	48		30

Фотографии не отмасштабированы и не передают детальные изображения соответствующих продуктов.

Аналогичная продукция

- SILVYN® ELÖ см. страницу 770
- SILVYN® ELT см. страницу 771

Аксессуары

- SILVYN® MPC-M см. страницу 772
- SILVYN® MPC см. страницу 772
- SILVYN® MPC 90° M см. страницу 773
- SILVYN® MPC 90° см. страницу 773

Новинка

SILVYN® ELÖ

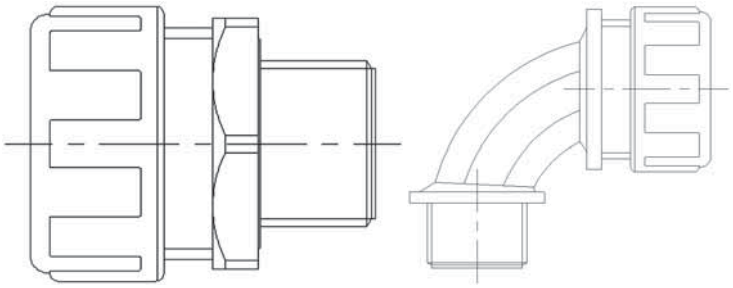

SILVYN® ELÖ

Преимущества
- Стойкие к жирам, охлаждающим жидкостям, маслам, спец. испытательному маслу ASTM2
- Простое втягивание кабелей и проводов
- Гибкие
- Прочные
- В комбинации с SILVYN® MPC/MPC-M полностью изолированная система

Области применения
- Машиностроение
- Металлообрабатывающие станки
- Изготовление автоматов
- Для применения там, где имеются агрессивные химические субстанции

Характеристики
- Маслостойкие
- с гибкими жилами
- Гладкая внутренняя стенка
- Стабильный по форме

Разрешение на применение (нормативная документация)
- UL FILENUMBER E308201

Конструкция
- Со встроенной твердой ПВХ спиралью
- Специальная оболочка из мягкого ПВХ-пластиката

Технические данные
Поставляемые цвета
RAL 6001 зелёный

Материал
Специально гибкая ПВХ-оболочка с жёсткой ПВХ спиралью внутри

Температурный диапазон
от -20 до +70 °C

Номер артикула	Внутренний Ø x наружный Ø, мм	Радиус изгиба, мм	Внутренний Ø, мм	Подходят для SILVYN® MPC-M/MPC 90°M	Подходят для SILVYN® MPC	Подходят для SILVYN® MPC 90°	Ед. упаковки, бухты в м
SILVYN® ELÖ							
61751610	10.0 x 14.7	20	10.0	12 x 1,5	9	9	30
61751620	12.0 x 16.6	25	12.0	16 x 1,5	11/13,5	11/13,5	30
61751630	16.0 x 20.7	30	16.0	20 x 1,5	13,5/16	13,5/16	30
61751640	22.0 x 27.7	40	22.0	25 x 1,5	21	21	30
61751650	25.0 x 30.6	45	25.0	32 x 1,5	21	21	30
61751660	28.0 x 33.5	50	28.0	32 x 1,5	29	29	30
61751670	35.0 x 41.0	60	35.0	40 x 1,5	36	36	30
61751680	40.0 x 46.4	70	40.0	50 x 1,5	42		30
61751690	50.0 x 57.2	85	50.0	63 x 1,5	48		30

Фотографии не отмасштабированы и не передают детальные изображения соответствующих продуктов.

Аналогичная продукция

- SILVYN® EL см. страницу 769
- SILVYN® ELT см. страницу 771

Аксессуары

- SILVYN® MPC-M см. страницу 772
- SILVYN® MPC см. страницу 772
- SILVYN® MPC 90° M см. страницу 773
- SILVYN® MPC 90° см. страницу 773

Новинка

SILVYN® ELT

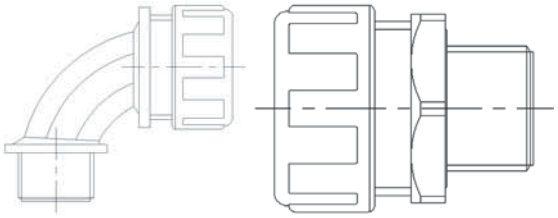

SILVYN® ELT

Преимущества
- Жаростойкие
- Простое втягивание кабелей и проводов
- Гибкие
- Прочные
- В комбинации с SILVYN® MPC/MPC-M полностью изолированная система

Области применения
- Машиностроение
- Металлообрабатывающие станки
- Изготовление автоматов
- Для применения там, где возникают высокие температуры

Характеристики
- Жаростойкие
- с гибкими жилами
- Гладкая внутренняя стенка
- Стабильный по форме

Разрешение на применение (нормативная документация)
- UL FILENUMBER E308201

Конструкция
- Со встроенной твердой ПВХ спиралью
- Оболочка: мягкий ПВХ-пластикат

Технические данные
Поставляемые цвета
RAL 5012 синий

Материал
Специально гибкая ПВХ-оболочка с жёсткой ПВХ спиралью внутри

Температурный диапазон
от -20 до +90 °C

Номер артикула	Внутренний Ø x наружный Ø, мм	Радиус изгиба, мм	Внутренний Ø, мм	Подходят для SILVYN® MPC-M/MPC 90°M	Подходят для SILVYN® MPC	Подходят для SILVYN® MPC 90°	Ед. упаковки, бухты в м
SILVYN® ELT							
61751700	10.0 x 14.7	20	10.0	12 x 1,5	9	9	30
61751710	12.0 x 16.6	25	12.0	16 x 1,5	11/13,5	11/13,5	30
61751720	16.0 x 20.7	30	16.0	20 x 1,5	13,5/16	13,5/16	30
61751730	22.0 x 27.7	40	22.0	25 x 1,5	21	21	30
61751740	25.0 x 30.6	45	25.0	32 x 1,5	29	29	30
61751750	28.0 x 33.5	50	28.0	32 x 1,5	29	29	30
61751760	35.0 x 41.0	60	35.0	40 x 1,5	36	36	30
61751770	40.0 x 46.4	70	40.0	50 x 1,5	42		30
61751780	50.0 x 57.2	85	50.0	63 x 1,5	48		30

Фотографии не отмасштабированы и не передают детальные изображения соответствующих продуктов.

Аналогичная продукция

- SILVYN® EL см. страницу 769
- SILVYN® ELÖ см. страницу 770

Аксессуары

- SILVYN® MPC-M см. страницу 772
- SILVYN® MPC см. страницу 772
- SILVYN® MPC 90° M см. страницу 773
- SILVYN® MPC 90° см. страницу 773

Новинка

SILVYN® MPC / SILVYN® MPC-M

Info

- **Новинка!!!**

Преимущества

- Для универсального применения
- Быстрый и простой монтаж

Области применения

- В комбинации с защитным рукавом для кабеля
- SILVYN® SI/SP/SP-PU (гладкие защитные рукава)
- SILVYN® EL/ELÖ/ELT (гофрированные защитные рукава)

Характеристики

- Защита от пыли
- Защита от влажности
- Стойкие к растягивающим усилиям

Разрешение на применение (нормативная документация)

- UL FILENUMBER E308201

Конструкция

SILVYN® MPC-M

- метрическая соединительная резьба
- 6-гранный промежуточный штуцер со встроенным приспособлением для крепления рукава

SILVYN® MPC

- Соединительная резьба PG
- 6-гранный промежуточный штуцер со встроенным приспособлением для крепления рукава

Подходящие защитные рукава

SILVYN® MPC-M

- SILVYN® EL Страница 769
- SILVYN® SI Страница 759
- SILVYN® ELÖ Страница 770
- SILVYN® SP Страница 760
- SILVYN® ELT Страница 771
- SILVYN® SP-PU Страница 761

Технические данные

По запросам
Угловые 45°
Серый, RAL 7001

Поставляемые цвета
Чёрный, RAL 9005, стойкие к УФ-лучам

Материал
PA66 (полиамид)
без галогенов

Класс защиты
IP 65

Температурный диапазон
от -50 до +135 °C

Номер артикула	Обозначение изделия	PG резьба	Соединительная резьба M	Внутренний диаметр, мм	Подходят для SILVYN® SI	Подходят для SILVYN® SP/SP-PU	SILVYN® EL/ELÖ/ELT	Штук/ед. упаковки
SILVYN® MPC-M black								
55502460	SILVYN MPC M16/1		16 x 1,5	8.0	11 x 14		10 x 14.7	10
55502461	SILVYN MPC M16/2		16 x 1,5	11.0	13 x 16	12 x 16	12 x 16,6	10
55502462	SILVYN MPC-M 20/1		20 x 1,5	14.0	13 x 16	12 x 16	12 x 16,6	10
55502463	SILVYN MPC M20/2		20 x 1,5	14.0		16 x 20	16 x 20,7	10
55502464	SILVYN MPC M25		25 x 1,5	19.0		22 x 27	22 x 27,7	10
55502465	SILVYN MPC M32/1		32 x 1,5	23.0			25,0 x 30,6	10
55502469	SILVYN MPC M16/1		M32x1,5	25.0			28 x 33,5	10
55502466	SILVYN MPC M40		40 x 1,5	33.0			35 x 41,0	2
55502467	SILVYN MPC M50		50 x 1,5	37.0			40 x 46,4	2
55502468	SILVYN MPC M63		63 x 1,5	48.0		50 x 56	50 x 57,2	1
SILVYN® MPC-M цвет серый								
55502441	SILVYN MPC M16/1		16 x 1,5	8.0	11 x 14		10 x 14.7	10
55502442	SILVYN MPC M16/2		16 x 1,5	11.0	13 x 16	12 x 16	12 x 16,6	10
55502443	SILVYN MPC-M 20/1		20 x 1,5	14.0	13 x 16	12 x 16	12 x 16,6	10
55502444	SILVYN MPC M20/2		20 x 1,5	14.0		16 x 20	16 x 20,7	10
55502445	SILVYN MPC M25		25 x 1,5	19.0		22 x 27	22 x 27,7	10
55502446	SILVYN MPC M32/1		32 x 1,5	23.0			25,0 x 30,6	10
55502447	SILVYN MPC M16/1		M32x1,5	25.0			28 x 33,5	10
55502448	SILVYN MPC M40		40 x 1,5	33.0			35 x 41,0	2
55502449	SILVYN MPC M50		50 x 1,5	37.0			40 x 46,4	2
55502439	SILVYN MPC M63		63 x 1,5	48.0		50 x 56	50 x 57,2	1
SILVYN® MPC black								
55502470	SILVYN MPC 9	9.0		8.0	11 x 14		10 x 14.7	10
55502471	SILVYN MPC 11	11.0		11.0	13 x 16	12 x 16	12 x 16,6	10
55502472	SILVYN MPC 13,5/1	13.5		11.0	13 x 16	12 x 16	12 x 16,6	10
55502494	SILVYN MPC 13,5/2	13.5		11.0		16 x 20	16 x 20,7	10
55502473	SILVYN MPC 16	16.0		14.0		16 x 20	16 x 20,7	10
55502474	SILVYN MPC 21	21.0		19.0		22 x 27	22 x 27,7	10
55502495	SILVYN MPC 29/2	29.0		25.0			28 x 33,5	10
55502476	SILVYN MPC 29/1	29.0		23.0			25,0 x 30,6	10
55502477	SILVYN MPC 36	36.0		33.0			35 x 41,0	2
55502478	SILVYN MPC 42	42.0		37.0			40 x 46,4	2
55502479	SILVYN MPC 48	48.0		48.0			50 x 57,2	2
55502497	SILVYN MPC 11	11.0		11.0	13 x 16	12 x 16	12 x 16,6	10
55502498	SILVYN MPC 13,5/1	13.5		11.0	13 x 16	12 x 16	12 x 16,6	10
55502499	SILVYN MPC 13,5/2	13.5		11.0		16 x 20	16 x 20,7	10
55502451	SILVYN MPC 16	16.0		14.0		16 x 20	16 x 20,7	10
55502452	SILVYN MPC 21	21.0		19.0		22 x 27	22 x 27,7	10
55502453	SILVYN MPC 29/1	29.0		23.0			25,0 x 30,6	10
55502454	SILVYN MPC 29/2	29.0		25.0			28 x 33,5	10
55502455	SILVYN MPC 36	36.0		33.0			35 x 41,0	2
55502456	SILVYN MPC 42	42.0		37.0			40 x 46,4	2
55502457	SILVYN MPC 48	48.0		48.0			50 x 57,2	2
55502496	SILVYN MPC 9	9.0		8.0	11 x 14		10 x 14.7	10

Фотографии не отмасштабированы и не передают детальные изображения соответствующих продуктов.

Новинка

SILVYN® MPC 90° / SILVYN® MPC 90° M

Преимущества

- Для универсального применения
- Быстрый и простой монтаж
- Угловые 90°, обеспечивают оптимальный монтаж

Области применения

- Угловые 90°, обеспечивают оптимальный монтаж
- В комбинации с защитным рукавом для кабеля
- SILVYN® SI/SP/SP-PU (гладкие защитные рукава)
- SILVYN® EL/ELÖ/ELT (гофрированные защитные рукава)

Характеристики

- Защита от пыли
- Защита от влажности
- Стойкие к растягивающим усилиям

Разрешение на применение (нормативная документация)

c UL us

- UL FILENUMBER E308201

Конструкция

SILVYN® MPC 90° M

- метрическая соединительная резьба
- угол 90°, с интегрированным вводом для рукава

SILVYN® MPC 90°

- Соединительная резьба PG
- угол 90°, с интегрированным вводом для рукава

Подходящие защитные рукава

- SILVYN® EL Страница 769
- SILVYN® SI Страница 759
- SILVYN® ELÖ Страница 770
- SILVYN® SP Страница 760
- SILVYN® ELT Страница 771
- SILVYN® SP-PU Страница 761

Технические данные

По запросам
Серый, RAL 7001

Поставляемые цвета
Чёрный, RAL 9005, стойкие к УФ-лучам

Материал
PA 66 (полиамид)
без галогенов

Класс защиты
IP 65

Температурный диапазон
от -50 до +135 °C

Номер артикула	Обозначение изделия	PG резьба	Соединительная резьба M	Внутренний диаметр, мм	Подходят для SILVYN® SI	Подходят для SILVYN® SP/SP-PU	SILVYN® EL/ELÖ/ELT	Штук/ед. упаковки
SILVYN MPC 90° M								
55502480	SILVYN MPC 90° M 16x1,5		16 x 1,5	11.0			12 x 16,6	10
55502481	SILVYN MPC 90° M 20x1,5/1		20 x 1,5	11.0	13 x 16	12 x 16	12 x 16,6	10
55502482	SILVYN MPC 90° M 20x1,5/2		20 x 1,5	14.0		16 x 20	16 x 20,7	10
55502483	SILVYN MPC 90° M 25x1,5		25 x 1,5	19.0		22 x 27	22 x 27,7	10
55502484	SILVYN MPC 90° M 32x1,5		32 x 1,5	25.0			28 x 33,5	10
55502485	SILVYN MPC 90° M 40x1,5		40 x 1,5	33.0			35 x 41,0	2
55502458	SILVYN MPC 90° M 16x1,5		16 x 1,5	11.0			12 x 16,6	10
55502459	SILVYN MPC 90° M 20x1,5/1		20 x 1,5	11.0	13 x 16	12 x 16	12 x 16,6	10
55502366	SILVYN MPC 90° M 20x1,5/2		20 x 1,5	14.0		16 x 20	16 x 20,7	10
55502367	SILVYN MPC 90° M 25x1,5		25 x 1,5	19.0		22 x 27	22 x 27,7	10
55502368	SILVYN MPC 90° M 32x1,5		32 x 1,5	25.0			28 x 33,5	10
55502369	SILVYN MPC 90° M 40x1,5		40 x 1,5	33.0			35 x 41,0	2
SILVYN MPC 90°								
55502486	SILVYN MPC 90° PG 11 BK	11.0		11.0			12 x 16,6	10
55502487	SILVYN MPC 90° PG 13,5 BK	13.5		11.0	13 x 16	12 x 16	12 x 16,6	10
55502488	SILVYN MPC 90° PG 16 BK	16.0		11.0			16 x 20,7	10
55502489	SILVYN MPC 90° PG 21 BK	21.0		19.0		16 x 20	22 x 27,7	10
55502490	SILVYN MPC 90° PG 29 BK	29.0		14.0		16 x 20	28 x 33,5	10
55502493	SILVYN MPC 90° PG 36 BK	36.0		33.0			35 x 41,0	2
55502370	SILVYN MPC 90° PG 11 BK	11.0		11.0			12 x 16,6	10
55502371	SILVYN MPC 90° PG 13,5 BK	13.5		11.0	13 x 16	12 x 16	12 x 16,6	10
55502372	SILVYN MPC 90° PG 16 BK	16.0		11.0			16 x 20,7	10
55502373	SILVYN MPC 90° PG 21 BK	21.0		19.0		16 x 20	22 x 27,7	10
55502374	SILVYN MPC 90° PG 29 BK	29.0		14.0		16 x 20	28 x 33,5	10
55502375	SILVYN MPC 90° PG 36 BK	36.0		33.0			35 x 41,0	2

Фотографии не отмасштабированы и не передают детальные изображения соответствующих продуктов.

SILVYN® FPS

SILVYN® FPS

SILVYN® MSK-M

SILVYN® USK/USK-M
IP65

SILVYN® US/US-M + EE-K
IP 65

SILVYN® LKI/LKI-M
IP54

SILVYN® EE-K

Преимущества

- Стабильный по форме
- Для наружной и подземной прокладки
- Пластичный и эластичный
- Стойкие к маслам и кислотам
- Воздухо- и водонепроницаемые

Области применения

- Машиностроение
- в буксируемых кабельных цепях (SILVYN® CHAIN)
- Робототехника
- Подвижная прокладка
- Для внутренней прокладки

Характеристики

- Без кадмия

Разрешение на применение (нормативная документация)

N, DVE, RoHS

Конструкция

- Стальная пружина, изолированная ПВХ
- Наружная оболочка из мягкого ПВХ

Примечание

- Ед. упаковки=50 м (по запросу)

Технические данные

Поставляемые цвета
Серый

Материал
Мягкий ПВХ с изолированной стальной спиралью

Температурный диапазон
от -20 до +80 °C

Номер артикула	Внутренний Ø x наружный Ø, мм	Радиус изгиба, мм	Внутренний Ø, мм	Подходят для SILVYN® USK-M/US-M	Подходят для SILVYN® LKI-M/MSK-M	Подходят для SILVYN® USK/US/LKI/EE-K	Ед. упаковки, бухты в м
SILVYN® FPS							
61711550	7.0 x 10.0	8	7.0	10 x 1,0	12 x 1,5	7	25
61711590	10.0 x 14.0	10	10.0	12 x 1,5	16 x 1,5	9	25
61711630	13.0 x 17.0	13	13.0	16 x 1,5	20 x 1,5	11	25
61711670	15.0 x 19.0	15	15.0			13,5	25
61711710	16.0 x 21.0	17	16.0	20 x 1,5	25 x 1,5	16	25
61711750	22.0 x 27.0	20	22.0	25 x 1,5	32 x 1,5	21	25
61711790	29.0 x 36.0	25	29.0	32 x 1,5	40 x 1,5	29	25
61711830	38.0 x 45.0	36	38.0	40 x 1,5	50 x 1,5	36	25
61711910	48.0 x 56.0	40	48.0	50 x 1,5	63 x 1,5	48	25
SILVYN® FPS 10M							
61721690	7.0 x 10.0	8	7.0	10 x 1,0	12 x 1,5	7	10
61721700	10.0 x 14.0	10	10.0	12 x 1,5	16 x 1,5	9	10
61721710	13.0 x 17.0	13	13.0	16 x 1,5	20 x 1,5	11	10
61721720	15.0 x 19.0	15	15.0			13,5	10
61721730	16.0 x 21.0	17	16.0	20 x 1,5	25 x 1,5	16	10
61721740	22.0 x 27.0	20	22.0	25 x 1,5	32 x 1,5	21	10
61721750	29.0 x 36.0	25	29.0	32 x 1,5	40 x 1,5	29	10
61721760	38.0 x 45.0	36	38.0	40 x 1,5	50 x 1,5	36	10
61721780	48.0 x 56.0	40	48.0	50 x 1,5	63 x 1,5	48	10

Фотографии не отмасштабированы и не передают детальные изображения соответствующих продуктов.

Аналогичная продукция

- SILVYN® FD-PU см. страницу 775

Аксессуары

- SILVYN® MSK-M EE см. страницу 776
- SILVYN® US-M см. страницу 777
- SILVYN® LKI-M см. страницу 780
- SILVYN® US см. страницу 778
- SILVYN® USK-M см. страницу 764
- SILVYN® LKI см. страницу 780
- SILVYN® EE-K см. страницу 781

SILVYN® FD-PU

SILVYN® FD-PU

Преимущества

- Стабильный по форме
- Подвижность сохраняется при низких температурах
- Пластичный и эластичный
- Повышенная стойкость к маслам, бензину, кислотам и жирам
- Воздухо- и водонепроницаемые

Области применения

- Для наружной прокладки
- Машиностроение
- в буксируемых кабельных цепях (SILVYN® CHAIN)
- Робототехника
- Подвижная прокладка

Характеристики

- Без галогенов и кадмия
- Износостойкие и стойкие к микробам
- Пожаростойкость наружной оболочки по UL 94V-0

Разрешение на применение (нормативная документация)

RoHS

Конструкция

- Стальная пружина, изолированная ПВХ
- Наружная оболочка из полиуретана (PUR)

Примечание

- Ед. упаковки=50 м (по запросу)

Технические данные

RAL **Поставляемые цвета**
голубой металлик

Материал
Защитные рукава из полиуретана со стальной пружиной, изолированной ПВХ
Пожаростойкость по UL 94V-0

Температурный диапазон
от -40 до +80 °C

Номер артикула	Внутренний Ø x наружный Ø, мм	Радиус изгиба, мм	Внутренний Ø, мм	Вес кг/м	Подходят для SILVYN® USK-M/US-M	Подходят для SILVYN® LKI-M/MSK-M	Подходят для SILVYN® USK/US/LKI/EE-K	Ед. упаковки, бухты в м
SILVYN® FD-PU								
64453660	7.0 x 10.0	10	7.0	0.09	10 x 1,0	12 x 1,5	7	10
64453670	10.0 x 14.0	14	10.0	0.11	12 x 1,5	16 x 1,5	9	10
64453680	13.0 x 17.0	17	13.0	0.22	16 x 1,5	20 x 1,5	11	10
64453690	15.0 x 19.0	19	15.0	0.28			13,5	10
64453700	16.0 x 21.0	21	16.0	0.3	20 x 1,5	25 x 1,5	16	10
64453710	22.0 x 27.0	27	22.0	0.33	25 x 1,5	32 x 1,5	21	10
64453720	29.0 x 36.0	36	29.0	0.45	32 x 1,5	40 x 1,5	29	10
64453730	38.0 x 45.0	45	38.0	0.56	40 x 1,5	50 x 1,5	36	10
64453750	48.0 x 56.0	56	48.0	0.82	50 x 1,5	63 x 1,5	48	10

Фотографии не отмасштабированы и не передают детальные изображения соответствующих продуктов.

Аксессуары

- SILVYN® MSK-M EE см. страницу 776
- SILVYN® US-M см. страницу 777
- SILVYN® LKI-M см. страницу 780
- SILVYN® US см. страницу 778
- SILVYN® USK-M см. страницу 764
- SILVYN® LKI см. страницу 780
- SILVYN® EE-K см. страницу 781

SILVYN® MSK-M EE

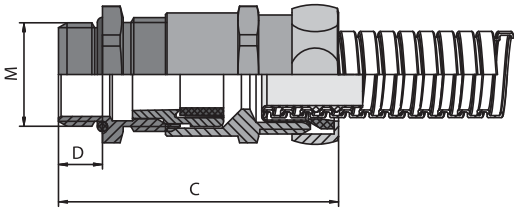

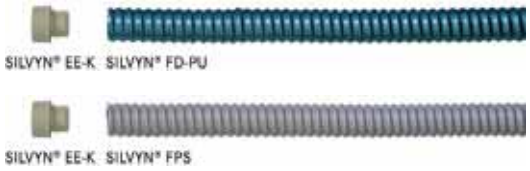

SILVYN® MSK-M EE

Преимущества
- Оптимальная защита кабеля и защитного рукава от растягивающих усилий
- Высокая герметичность кабеля
- Быстрый и простой монтаж
- Большой диапазон крепления
- Стойкие к кручению

Области применения
- В комбинации с защитным рукавом для кабеля
- SILVYN® FPS
- SILVYN® FD-PU
- Для внутренней/наружной прокладки
- Везде там, где необходима дополнительная герметизация кабелей и дополнительная защита от растягивающих усилий

Характеристики
- Комбинирование SILVYN® и SKINTOP®

Разрешение на применение (нормативная документация)
RoHS

Конструкция
- Частично:
- SKINTOP® MS-M кабельные вводы
- SKINTOP® MS-SC-M (эл. магнитная защита)
- SKINTOP® DIX уплотнительные вставки для нескольких кабелей
- SILVYN® соединение защитного рукава с внутренней втулкой и накидной гайкой

Примечание
- С удлинённой соединительной резьбой XL (по запросу)
- С разрешением по ATEX, для взрывоопасных зон (по запросу)

Подходящие защитные рукава
- SILVYN® FPS Страница 774
- SILVYN® FD-PU Страница 775

Технические данные

Материал
Материал:
корпус: латунь, покрытая никелем
уплотнение резьбового соединения: CR/NBR (хлоропреновая/бутадиеновая резина)
уплотнение защитного рукава: TPE (термопластичный эластомер)

Класс защиты
Со стороны кабеля: IP 68
Со стороны защитного рукава:
IP 65 с SILVYN® FPS, FD-PU

Температурный диапазон
от -30 до +100 °C

Номер артикула	Обозначение изделия	Подходит для рукавов нар. Ø, мм	Штук/ед. упаковки
SILVYN® MSK-M для SILVYN® FPS / FD-PU			
55506070	MSK-M M12x1,5 EE	FPS, FD-PU 7 x 10	5
55506071	MSK-M M16x1,5 EE	FPS, FD-PU 10 x 14	5
55506072	MSK-M M20x1,5 EE	FPS, FD-PU 13 x 17	5
55506073	MSK-M M25x1,5 EE	FPS, FD-PU 16 x 21	5
55506074	MSK-M M32x1,5 EE	FPS, FD-PU 22 x 27	5
55506075	MSK-M M40x1,5 EE	FPS, FD-PU 29 x 36	1
55506076	MSK-M M50x1,5 EE	FPS, FD-PU 38 x 45	1
55506077	MSK-M M63x1,5 EE	FPS, FD-PU 48 x 56	1
SILVYN® MSK-M для SILVYN® FPS / FD-PU			
55506100	MSK-SC-M M12x1,5 EE	FPS, FD-PU 7 x 10	5
55506101	MSK-SC-M M16x1,5 EE	FPS, FD-PU 10 x 14	5
55506102	MSK-SC-M M20x1,5 EE	FPS, FD-PU 13 x 17	5
55506103	MSK-SC-M M25x1,5 EE	FPS, FD-PU 16 x 21	5
55506104	MSK-SC-M M32x1,5 EE	FPS, FD-PU 22 x 27	5
55506105	MSK-SC-M M40x1,5 EE	FPS, FD-PU 29 x 36	1
55506106	MSK-SC-M M50x1,5 EE	FPS, FD-PU 38 x 45	1
SILVYN® MSK-M для SILVYN® FPS / FD-PU			
55506000	MSK-M M25 D450x1,5 EE	FPS, FD-PU 16 x 21	5
55506001	MSK-M M32 D470x1,5 EE	FPS, FD-PU 22 x 27	5

Другие варианты со взаимозаменяемыми SKINTOP® DIX-M по запросу
Фотографии не отмасштабированы и не передают детальные изображения соответствующих продуктов.

Аксессуары
- SKINTOP® DIX-M см. страницу 672
- SKINTOP® DIX-M AUTOMATION см. страницу 673
- SKINTOP® DIX-DV см. страницу 675

SILVYN® US-M

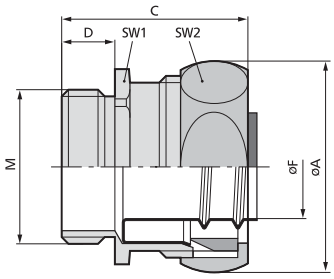

SILVYN® US-M

Преимущества
- Стойкий к большим растягивающим нагрузкам
- Экономия места для монтажа
- Защита от вибрации
- Для универсального применения

Области применения
- В комбинации с защитным рукавом для кабеля
- SILVYN® FPS/FD-PU
- SILVYN®AS/EDU-AS/EMC AS-CU/AS-P
- Машиностроение
- Производство промышленного оборудования

Характеристики
- Компактная модификация
- Благодаря применению латунного кольца SILVYN® US-MS-DR резьбовое соединение оптимально по электромагнитной совместимости

Разрешение на применение (нормативная документация)

RoHS ✓

Конструкция
- метрическая соединительная резьба
- 6-гранный промежуточный штуцер
- Внутренняя втулка (заказывается отдельно)
- Уплотняющий элемент
- Накидная гайка

Примечание
- Необходимые внутренние втулки заказывать отдельно
- SILVYN® EE-K
- SILVYN® US-AS/US-EDU-AS
- Должны заказываться отдельно в зависимости от защитной системы

Подходящие защитные рукава
- SILVYN® FPS Страница 774
- SILVYN® EDU-AS Страница 813
- SILVYN® FD-PU Страница 775
- SILVYN® AS-P Страница 815
- SILVYN® EMC AS-CU Страница 814
- SILVYN® FPS-EDU

Технические данные

Материал
Корпус: латунь, покрытая никелем
Уплотнительное кольцо: TPE (термопластичный эластомер)

Класс защиты
IP 40 (с SILVYN® AS, EDU-AS и EMC AS-CU)
IP 54 (с SILVYN® FPS и FD-PU
IP 66 (с SILVYN® AS-P)

Температурный диапазон
от -40 до + 125 °C

Номер артикула	Размер M	SW 1/2 мм	C mm	D, мм	Подходят для SILVYN® FD-PU/FPS	Подходят для SILVYN® AS	Подходят для SILVYN® EDU-AS/AS-P/EMC AS-CU	Штук/ед. упаковки
SILVYN® US-M								
55501500	10 x 1,0	15 / 17	31	10	7 x 10	8 x 10	7 x 10	50
55501510	12 x 1,5	19 / 21	33	10	10 x 14	11 x 14	10 x 14	50
55501520	16 x 1,5	23 / 25	33	10	13 x 17	14 x 17	13 x 17	50
55501530	20 x 1,5	27 / 29	33	10	16 x 21	18 x 21	17 x 21	50
55501540	25 x 1,5	34 / 36	41	11	22 x 27	23 x 27	22 x 27	25
55501550	32 x 1,5	43 / 45	43	13	29 x 36	31 x 36	29 x 36	25
55501560	40 x 1,5	52 / 54	43	13	38 x 45	40 x 45	38 x 44	20
55501570	50 x 1,5	63 / 66	49	14	48 x 56	51 x 56	49 x 56	10

Фотографии не отмасштабированы и не передают детальные изображения соответствующих продуктов.

Аналогичная продукция
- SILVYN® MSK-M EE см. страницу 776
- SILVYN® MSK-M US см. страницу 816

SILVYN® US

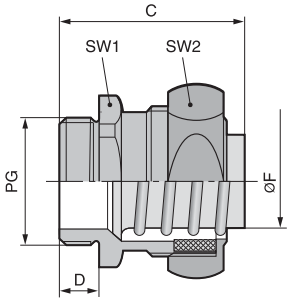

SILVYN® US

Преимущества

- Стойкий к большим растягивающим нагрузкам
- Экономия места для монтажа
- Защита от вибрации
- Для универсального применения

Области применения

- В комбинации с защитным рукавом для кабеля
- SILVYN® FPS/FD-PU
- SILVYN® AS/EDU-AS/EMC AS-CU/AS-P
- Машиностроение
- Производство промышленного оборудования

Характеристики

- Компактная модификация
- Благодаря применению латунного кольца SILVYN® US-MS-DR резьбовое соединение оптимально по электромагнитной совместимости

Разрешение на применение (нормативная документация)

RoHS ✓

Конструкция

- Соединительная резьба PG
- 6-гранный промежуточный штуцер
- Внутренняя втулка (заказывается отдельно)
- Уплотняющий элемент
- Накидная гайка

Примечание

- Необходимые внутренние втулки заказывать отдельно
- SILVYN® EE-K
- SILVYN® US-AS/US-EDU-AS
- Должны заказываться отдельно в зависимости от защитной системы

Подходящие защитные рукава

- SILVYN® FPS Страница 774
- SILVYN® EDU-AS Страница 813
- SILVYN® FD-PU Страница 775
- SILVYN® AS-P Страница 815
- SILVYN® EMC AS-CU Страница 814
- SILVYN® FPS-EDU

Технические данные

Материал
Корпус: латунь, покрытая никелем
Уплотнительное кольцо: TPE (термопластичный эластомер)

Класс защиты
IP 40 (с SILVYN® AS, EDU-AS и EMC AS-CU)
IP 54 (с SILVYN® FPS и FD-PU
IP 66 (с SILVYN® AS-P)

Температурный диапазон
от -40 до + 125 °C

Номер артикула	PG резьба	Общая длина C, мм	D, мм	F mm	SW 1/2 мм	Подходят для SILVYN® FPS/FD-PU	Подходят для SILVYN® AS	Подходят для SILVYN® EDU-AS/AS-P/EMC AS-CU	Штук/ед. упаковки
SILVYN® US									
61795080	7	28.0	7.0	9	15 / 17	7 x 10	8 x 10	7 x 10	50
61795090	9	30.0	7.0	11	19 / 21	10 x 14	11 x 14	10 x 14	50
61795100	11	30.0	7.0	15	23 / 25	13 x 17	14 x 17	13 x 17	50
61795110	13.5	30.0	7.0	17	25 / 27	15 x 19	16 x 19	15 x 19	50
61795120	16	30.0	7.0	19	27 / 29	16 x 21	18 x 21	17 x 21	50
61795130	21	40.0	10.0	24	34 / 36	22 x 27	23 x 27	22 x 27	25
61795140	29	40.0	10.0	32	43 / 45	29 x 36	31 x 36	29 x 36	25
61795150	36	40.0	10.0	42	52 / 54	38 x 45	40 x 45	38 x 45	20
61795170	48	45.0	10.0	55	63 / 77	48 x 56	51 x 56	49 x 56	10

Фотографии не отмасштабированы и не передают детальные изображения соответствующих продуктов.

SILVYN® USK-M

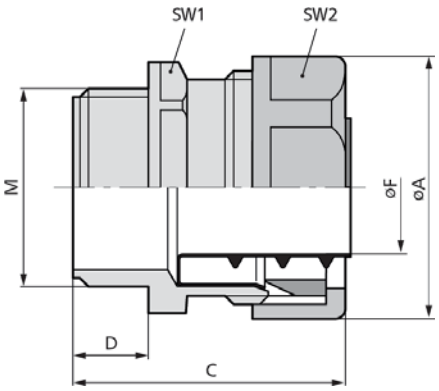

SILVYN® USK-M

Преимущества
- Быстрый и простой монтаж
- Защита от вибрации
- Нет необходимости в дополнительных деталях

Области применения
- В комбинации с защитным рукавом для кабеля
- SILVYN® FPS/FD-PU
- SILVYN® SI/SP/SP-PU/BRAID
- Для внутренней прокладки
- Малые механические нагрузки

Характеристики
- Большой размер под ключ

Разрешение на применение (нормативная документация)
RoHS

Конструкция
- метрическая соединительная резьба
- 6-гранный промежуточный штуцер
- Гильза для вкручивания
- Накидная гайка

Примечание
- Вкл. внутренняя втулка SILVYN® EE-K

Подходящие защитные рукава
- SILVYN® FPS Страница 774
- SILVYN® FD-PU Страница 775
- SILVYN® SP Страница 760
- SILVYN® SP-PU Страница 761

Технические данные
Поставляемые цвета
RAL 7001 серебристо-серый

Материал
PP

Класс защиты
IP 54

Температурный диапазон
от -10 до +110 °C

Номер артикула	Соединительная резьба M	Внутренний диаметр, мм	Общая длина C, мм	Длина резьбы D мм	SW 1/2 мм	Подходят для SILVYN® FD-PU/FPS	Подходят для SILVYN® SP	Подходят для SILVYN® SP-PU	Штук/ед. упаковки
SILVYN® USK-M									
55501300	10 x 1,0	6.0	40.0	10.0	18 / 16	7 x 10			50
55501310	12 x 1,5	9.0	43.0	12.0	23 / 21	10 x 14	10 x 14	10 x 14	50
55501320	16 x 1,5	13.0	43.0	12.0	27 / 24	13 x 17	12 x 16	12 x 16	50
55501330	20 x 1,5	14.5	44.0	13.0	32 / 29	16 x 21	16 x 20	16 x 20	50
55501340	25 x 1,5	19.5	50.0	13.0	40 / 36	22 x 27	22 x 27	22 x 27	25
55501350	32 x 1,5	27.0	51.0	15.0	49 / 45	29 x 36	30 x 36	30 x 36	25
55501360	40 x 1,5	36.0	51.0	15.0	58 / 53	38 x 45	38 x 44	38 x 44	25
55501370	50 x 1,5	46.0	58.0	16.0	70 / 65	48 x 56	50 x 56		10

Фотографии не отмасштабированы и не передают детальные изображения соответствующих продуктов.

SILVYN® LKI-M / SILVYN® LKI

Преимущества
- Быстрый и простой монтаж
- Защита от вибрации
- Стойкие к растягивающим усилиям
- Вращающиеся

Области применения
- В комбинации с защитным рукавом для кабеля
- SILVYN® FPS
- SILVYN® FD-PU
- Робототехника
- Для вращающихся применений

Характеристики
- Гладкая внутренняя поверхность
- Оптимальная модификация

Разрешение на применение (нормативная документация)
RoHS

Конструкция
SILVYN® LKI-M
- метрическая соединительная резьба
- Верхняя часть поворачивается, с интегрированной внутренней втулкой

SILVYN® LKI
- Соединительная резьба PG
- Верхняя часть поворачивается, с интегрированной внутренней втулкой

Подходящие защитные рукава
- SILVYN® FPS Страница 774
- SILVYN® FD-PU Страница 775

Технические данные
Поставляемые цвета
RAL 7001 серебристо-серый

Материал
PP

Класс защиты
IP 54

Температурный диапазон
от -10 до +110 °C

Номер артикула	PG резьба	Соединительная резьба M	Внутренний диаметр, мм	Общая длина C, мм	Длина резьбы D мм	SW мм	Подходят для SILVYN® FPS/FD-PU	Штук/ед. упаковки
SILVYN® LKI-M								
55501400		12 x 1,5	5.5	38.0	10.0	16.0	7 x 10	50
55501410		16 x 1,5	9.5	39.5	10.0	19.0	10 x 14	50
55501420		20 x 1,5	11.5	42.0	10.0	22.0	13 x 17	50
55501430		25 x 1,5	14.5	48.0	11.0	27.0	16 x 21	50
55501440		32 x 1,5	19.5	58.0	12.0	35.0	22 x 27	25
55501450		40 x 1,5	27.0	59.0	12.0	45.0	29 x 36	25
55501460		50 x 1,5	35.5	62.5	12.0	54.0	38 x 45	25
55501470		63 x 1,5	46.0	68.0	15.0	65.0	48 x 56	10
SILVYN® LKI								
55000000	7.0		5.5	38.0	10.0	16.0	7 x 10	50
55000010	9.0		9.5	39.5	10.0	19.0	10 x 14	50
55000020	11.0		11.5	42.0	10.0	22.0	13 x 170	50
55000030	13.5		13.0	42.0	10.0	24.0	15 x 19	50
55000040	16.0		14.5	48.0	11.0	27.0	16 x 21	50
55000050	21.0		19.5	58.0	11.0	35.0	22 x 27	25
55000060	29.0		27.0	59.0	12.0	45.0	29 x 36	25
55000070	36.0		35.5	62.5	12.0	54.0	38 x 45	25
55000090	48.0		46.0	68.0	15.0	65.0	48 x 45	10

Фотографии не отмасштабированы и не передают детальные изображения соответствующих продуктов.

SILVYN® EE-K

Преимущества
- Могут быть исключены повреждения кабелей

Области применения
- В комбинации с защитным рукавом для кабеля
- SILVYN® FPS/FD-PU
- SILVYN® SP/SP-PU
- Защита концов защитных рукавов

Характеристики
- Фланец вокруг втулки полностью закрывает конец защитного рукава

Разрешение на применение (нормативная документация)
RoHS

Конструкция
- Гильза для вкручивания

Примечание
- Необходимы для применения резьбовых соединений для SILVYN® US-M и US

Подходящие защитные рукава
- SILVYN® FPS Страница 774
- SILVYN® FD-PU Страница 775
- SILVYN® SP Страница 760
- SILVYN® SP-PU Страница 761

Технические данные
RAL **Поставляемые цвета**
Серый, RAL 7001

Материал
PP

Температурный диапазон
от -10 до +110 °C

Номер артикула	Обозначение изделия	Наружный Ø защитного рукава в мм	Подходят для SILVYN® US/US-M	Штук/ед. упаковки
SILVYN® EE-K				
52023340	EE-K 7	10	7 / 10 x 1,5	50
52023350	EE-K 9	14	9 / 12 x 1,5	50
52023360	EE-K 11	17	11 / 16 x 1,5	50
52023370	EE-K 13,5	19	13,5 / -	50
52023380	EE-K 16	21	16 / 20 x 1,5	50
52023390	EE-K 21	27	21 / 25 x 1,5	25
52023400	EE-K 29	36	29 / 32 x 1,5	25
52023410	EE-K 36	45	36 / 40 x 1,5	20
52023430	EE-K 48	56	48 / 50 x 1,5	10

Фотографии не отмасштабированы и не передают детальные изображения соответствующих продуктов.

Аксессуары
- SILVYN® US-M см. страницу 777
- SILVYN® US см. страницу 778

SILVYN® RILL PA 6

SILVYN® RILL PA 6

Info

- **Высокая надёжность в случае пожара**

Преимущества

- Стабильный по форме
- с гибкими жилами
- Высокая огнестойкость, самозатухающие по UL 94V-0
- Прочные
- Незначительный вес

Области применения

- Машиностроение
- Общественные сооружения
- Применение в железнодорожном транспорте / транспортное машиностроение
- Подвижная прокладка
- Вне помещений (чёрные)

Характеристики

- Без галогенов и кадмия
- Износостойкие
- Повышенная стойкость к маслам, бензину, кислотам и другим химическим веществам

Разрешение на применение (нормативная документация)

- UL FILENUMBER E308201

Конструкция

- Гофрированные защитные рукава из материала Полиамид 6

Примечание

- Стойкие к УФ-лучам и атмосферным влияниям — черного цвета

Технические данные

Разрешение на применение (нормативная документация)
UR рег. номер. E308201
VDE EN/IEC 618386-23
DNV, Lloyd's Register
Rail:
DB DIN 5510 часть 2 (S4/SR2/ST2)
SNCF NFF16-101/102 (I2/f2)
UNDERGROUND BS 6853

Поставляемые цвета
Цвет серый (RAL 7001)
Цвет черный (RAL 9005), стойкие к УФ-лучам

Материал
PA 6
Без силикона
Без галогенов
UL 94V-0

Температурный диапазон
от -40 до +115
кратковременно +150

Номер артикула	Обозначение изделия	Внутренний Ø x наружный Ø, мм	Радиус изгиба, мм	Подходят для SILVYN® KLICK-GM/WM	Подходят для SILVYN® KLICK-GP/WP	Подходят для SILVYN® KLICK-GPZ-M/GPZ	Ед. упаковки, бухты в м
SILVYN® RILL PA 6 серый							
61746939	7	6.5 x 10.0	13	10 x 1,0	7/-	12 x 1,5/7	50
61746940	9	10.0 x 13.0	20	12 x 1,5/16 x 1,5	9/9	16x1,5/9	50
61746950	11	12.0 x 15.8	35	16 x 1,5/20 x 1,5	11/11	20x1,5/11	50
61747010	13,5	14.3 x 18.5	40		13,5/13,5	-/13,5	50
61746960	16	16.5 x 21.2	45	20 x 1,5	16/16	25x1,5/16	50
61746970	21	23.0 x 28.5	55	25 x 1,5	21/21	32x1,5/21	50
61746980	29	29.0 x 34.5	65	32 x 1,5	29/29	40x1,5/29	25
61746990	36	36.0 x 42.5	90	40 x 1,5	36/ -	50x1,5/36	25
61747000	48	48.0 x 54.5	100	50 x 1,5	48/-	63x1,5/48	25
SILVYN® RILL PA 6 чёрный							
61746935	7	6.5 x 10.0	13	10 x 1,0	7/-	12 x 1,5/7	50
61746945	9	10.0 x 13.0	20	12 x 1,5/16 x 1,5	9/9	16x1,5/9	50
61746955	11	12.0 x 15.8	35	16 x 1,5/20 x 1,5	11/11	20x1,5/11	50
61747015	13,5	14.3 x 18.5	40		13,5/13,5	-/13,5	50
61746965	16	16.5 x 21.2	45	20 x 1,5	16/16	25x1,5/16	50
61746975	21	23.0 x 28.5	55	25 x 1,5	21/21	32x1,5/21	50
61746985	29	29.0 x 34.5	65	32 x 1,5	29/29	40x1,5/29	25
61746995	36	36.0 x 42.5	90	40 x 1,5	36/ -	50x1,5/36	25
61747005	48	48.0 x 54.5	100	50 x 1,5	48/-	63x1,5/48	25

Фотографии не отмасштабированы и не передают детальные изображения соответствующих продуктов.

Аналогичная продукция

- SILVYN® RILL PA 12 см. страницу 783

Аксессуары

- SILVYN® KLICK-GM см. страницу 784
- SILVYN® KLICK 90°M см. страницу 785
- SILVYN® KLICK GPZ-M см. страницу 786
- SILVYN® KLICK- 90° фланец
- SILVYN® KSE см. страницу 787
- SILVYN® KLICK-GP см. страницу 788
- SILVYN® KLICK 90° PG см. страницу 790
- SILVYN® KLICK-GPZ см. страницу 789
- SILVYN® KLICK-Y см. страницу 791
- SILVYN® KLICK-Y (TPE) см. страницу 791
- SILVYN® KLICK-S см. страницу 792
- SILVYN® KLICK-D см. страницу 792
- SILVYN® KLICK-V см. страницу 792
- SILVYN® KLICK-RH см. страницу 793
- SILVYN® K-EM см. страницу 793

SILVYN® RILL PA 12

Info

- **Особенно для применений в робототехнике**

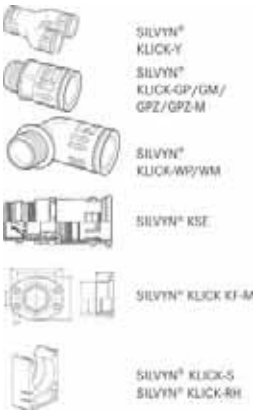

SILVYN® RILL PA 12

Преимущества

- Стабильный по форме
- Подвижность сохраняется при низких температурах
- Огнестойкие, самозатухающие по UL 94V-2
- Прочные
- Особо гибкие.

Области применения

- Машиностроение
- в буксируемых кабельных цепях (SILVYN® CHAIN)
- Building Automation
- Робототехника
- Вне помещений (чёрные)

Характеристики

- Без галогенов и кадмия
- Износостойкие
- Повышенная стойкость к маслам, бензину, кислотам и другим химическим веществам

Разрешение на применение (нормативная документация)

RoHS

- ж/д: Германии (DB), Франции (SNCF)

Конструкция

- Гофрированные защитные рукава из материала Полиамид 12

Примечание

- Стойкие к УФ-лучам и атмосферным влияниям — черного цвета

Технические данные

Разрешение на применение (нормативная документация)
VDE EN/IEC 61386-23
Lloyd's Register
Rail:
DB DIN 5510 часть 2 (S4/SR2/ST2)
SNCF NFF-16-101/102 (I3/F2)

Поставляемые цвета
Цвет серый (RAL 7001)
Цвет черный (RAL 9005), стойкие к УФ-лучам

Материал
PA 12
Без силикона
Без галогенов
UL 94V-2

Температурный диапазон
от -50 до +100
кратковременно +150

Номер артикула	Обозначение изделия	Внутренний Ø x наружный Ø, мм	Радиус изгиба, мм	Подходят для SILVYN® KLICK-GM/WM	Подходят для SILVYN® KLICK-GP/WP	Подходят для SILVYN® KLICK-GPZ-M/GPZ	Ед. упаковки, бухты в м
SILVYN® RILL PA 12 серый							
61815100	7	6.5 x 10.0	13	10 x 1,5	7/-	12 x 1,5/7	50
61815110	9	10.0 x 13.0	15	12 x 1,5/16 x 1,5	9/9	16x1,5/9	50
61815120	11	12.0 x 15.8	22	16 x 1,5/20 x 1,5	11/11	20x1,5/11	50
61815180	13,5	14.3 x 18.5	27		13,5/13,5	-/13,5	50
61815130	16	16.5 x 21.2	35	20 x 1,5	16/16	25x1,5/16	50
61815140	21	23.0 x 28.5	45	25 x 1,5	21/21	32x1,5/21	50
61815150	29	29.0 x 34.5	50	32 x 1,5	29/29	40x1,5/29	25
61815160	36	36.0 x 42.5	80	40 x 1,5	36/ -	50x1,5/36	25
61815170	48	48.0 x 54.5	100	50 x 1,5	48/-	63x1,5/48	25
SILVYN® RILL PA 12 чёрный							
61815105	7	6.5 x 10.0	13	10 x 1,5	7/-	12 x 1,5/7	50
61815115	9	10.0 x 13.0	15	12 x 1,5/16 x 1,5	9/9	16x1,5/9	50
61815125	11	12.0 x 15.8	22	16 x 1,5/20 x 1,5	11/11	20x1,5/11	50
61815185	13,5	14.3 x 18.5	27		13,5/13,5	-/13,5	50
61815135	16	16.5 x 21.2	35	20 x 1,5	16/16	25x1,5/16	50
61815145	21	23.0 x 28.5	45	25 x 1,5	21/21	32x1,5/21	50
61815155	29	29.0 x 34.5	50	32 x 1,5	29/29	40x1,5/29	25
61815165	36	36.0 x 42.5	80	40 x 1,5	36/ -	50x1,5/36	25
61815175	48	48.0 x 54.5	100	50 x 1,5	48/-	63x1,5/48	25

Фотографии не отмасштабированы и не передают детальные изображения соответствующих продуктов.

Аналогичная продукция

- SILVYN® RILL PA 6 см. страницу 782

Аксессуары

- SILVYN® KLICK-GM см. страницу 784
- SILVYN® KLICK 90°M см. страницу 785
- SILVYN® KLICK GPZ-M см. страницу 786
- SILVYN® KLICK- 90° фланец
- SILVYN® KSE см. страницу 787
- SILVYN® KLICK-GP см. страницу 788
- SILVYN® KLICK 90° PG см. страницу 790
- SILVYN® KLICK-GPZ см. страницу 789
- SILVYN® KLICK-Y см. страницу 791
- SILVYN® KLICK-Y (TPE) см. страницу 791
- SILVYN® KLICK-S см. страницу 792
- SILVYN® KLICK-D см. страницу 792
- SILVYN® KLICK-V см. страницу 792
- SILVYN® KLICK-RH см. страницу 793
- SILVYN® K-EM см. страницу 793

SILVYN® KLICK-GM

Преимущества
- Быстрый монтаж
- Простой демонтаж
- Стойкие к растягивающим усилиям
- Высокая герметизация
- Вращающиеся

Области применения
- В комбинации с защитным рукавом для кабеля
- SILVYN® RILL PA6
- SILVYN® RILL PA12
- Робототехника
- Для вращающихся применений

Разрешение на применение (нормативная документация)
- UL FILENUMBER E308201

Конструкция
- метрическая соединительная резьба
- Основная часть с внутренней изоляцией
- Верхняя часть с защёлкой

Примечание
- Для вращающихся применений необходимо удалить уплотнение из верхней части, смонтировать верхнюю часть

Подходящие защитные рукава
- SILVYN® RILL PA 6 Страница 782
- SILVYN® RILL PA 12 Страница 783

Технические данные

Поставляемые цвета
Цвет серый (RAL 7001)
Цвет черный (RAL 9005), стойкие к УФ-лучам

Материал
PA6

Класс защиты
IP 68
IP 69K по DIN 40050 T.9

Температурный диапазон
от -40 до +115 °C

Номер артикула	Соединительная резьба M	Ø отверстия, мм	Для защитного рукава нар. Ø, мм	Длина резьбы D мм	SW мм	Подходят для SILVYN® RILL	Штук/ед. упаковки
SILVYN® KLICK-GM серый							
55501000	10 x 1,0	6,5	10.0	12.0	17.0	6,5 x 10,0	50
55501010	12 x 1,5	8.0	13.0	12.0	20.0	10 x 13,0	50
55501020	16 x 1,5/1	10.0	13.0	12.0	20.0	10 x 13,0	50
55501030	16 x 1,5/2	12.0	15.8	12.0	23.0	12 x 15,8	50
55501040	20 x 1,5/1	12.0	15.8	13.0	23.0	12 x 15,8	50
55501050	20 x 1,5/2	16.0	21.2	13.0	29.5	16,5 x 21,2	50
55501060	25 x 1,5	20,5	28.5	13.0	37.0	23 x 28,5	25
55501070	32 x 1,5	27,5	34.5	15.0	44.0	29 x 34,5	25
55501080	40 x 1,5	35.0	42.5	15.0	51.5	36 x 42,5	25
55501090	50 x 1,5	45.0	54.5	15.3	65.5	48 x 54,5	10
55500990	63 x 1,5	48.0	54.5	16.0	59.0	48 x 54,5	10
SILVYN® KLICK-GM чёрный							
55501005	10 x 1,0	6,5	10.0	12.0	17.0	6,5 x 10,0	50
55501015	12 x 1,5	8.0	13.0	12.0	20.0	10 x 13,0	50
55501025	16 x 1,5/1	10.0	13.0	12.0	20.0	10 x 13,0	50
55501035	16 x 1,5/2	12.0	15.8	12.0	23.0	12 x 15,8	50
55501045	20 x 1,5/1	12.0	15.8	13.0	23.0	12 x 15,8	50
55501055	20 x 1,5/2	16.0	21.2	13.0	29.5	16,5 x 21,2	50
55501065	25 x 1,5	20,5	28.5	13.0	37.0	23 x 28,5	25
55501075	32 x 1,5	27,5	34.5	15.0	44.0	29 x 34,5	25
55501085	40 x 1,5	35.0	42.5	15.0	51.5	36 x 42,5	25
55501095	50 x 1,5	45.0	54.5	15.3	65.5	48 x 54,5	10
55500995	63 x 1,5	48.0	54.5	16.0	59.0	48 x 54,5	10

Фотографии не отмасштабированы и не передают детальные изображения соответствующих продуктов.

Аналогичная продукция
- SILVYN® KLICK GPZ-M см. страницу 786

SILVYN® KLICK 90°M

Преимущества

- Угловые 90°, обеспечивают оптимальный монтаж
- Быстрый монтаж
- Простой демонтаж
- Стойкие к растягивающим усилиям
- Высокая герметизация

Области применения

- В комбинации с защитным рукавом для кабеля
- SILVYN® RILL PA6
- SILVYN® RILL PA12
- Для ограниченного пространства для монтажа
- Для вращающихся применений

Разрешение на применение (нормативная документация)

- UL FILENUMBER E308201

Конструкция

- метрическая соединительная резьба
- 90° угловые
- Основная часть с внутренней изоляцией
- Верхняя часть с защёлкой

Примечание

- Для вращающихся применений необходимо удалить уплотнение из верхней части, смонтировать верхнюю часть

Подходящие защитные рукава

- SILVYN® RILL PA 6 Страница 782
- SILVYN® RILL PA 12 Страница 783

Технические данные

Поставляемые цвета
Цвет серый (RAL 7001)
Цвет черный (RAL 9005), стойкие к УФ-лучам

Материал
PA6

Класс защиты
IP 68
IP 69K по DIN 40050 T.9

Температурный диапазон
от -40 до +115 °C

Номер артикула	Соединительная резьба M	Ø отверстия, мм	Для защитного рукава нар. Ø, мм	Длина резьбы D мм	Подходят для SILVYN® RILL	Штук/ед. упаковки
SILVYN® KLICK-WM серый						
55501110	10 x 1,0	7.0	10.0	12.0	6,5 x 10,0	50
55501120	12 x 1,5	8.0	13.0	12.0	10,0 x 13,0	50
55501130	16 x 1,5/1	12.0	13.0	12.0	10,0 x 13,0	50
55501140	16 x 1,5/2	12.0	15.8	12.0	12 x 15,8	50
55501150	20 x 1,5/1	15,5	15.8	13.0	12 x 15,8	50
55501160	20 x 1,5/2	15,5	21.2	13.0	16,5 x 21,2	50
55501170	25x1,5/1	18.0	21.2	13.0	16,5 x 21,2	50
55501180	25x1,5/2	18.0	28.5	13.0	23 x 28,5	25
55501190	32x1,5/1	24.0	28.5	15.0	23 x 28,5	25
55501200	32x1,5/2	24.0	34.5	15.0	29 x 34,5	10
55501210	40x1,5/1	32.0	34.5	15.0	29 x 34,5	10
55501220	40x1,5/2	32.0	42.5	15.0	36 x 42,5	10
55501230	50x1,5/1	39.0	42.5	16.0	36 x 42,5	10
55501240	50x1,5/2	39.0	54.5	16.0	48 x 54,5	5
55501250	63 x 1,5	53.0	54.5	16.0	48 x 54,5	5
SILVYN® KLICK-WM чёрный						
55501115	10 x 1,0	7.0	10.0	12.0	6,5 x 10,0	50
55501125	12 x 1,5	8.0	13.0	12.0	10,0 x 13,0	50
55501135	16 x 1,5/1	12.0	13.0	12.0	10,0 x 13,0	50
55501145	16 x 1,5/2	12.0	15.8	12.0	12 x 15,8	50
55501155	20 x 1,5/1	15,5	15.8	13.0	12 x 15,8	50
55501165	20 x 1,5/2	15,5	21.2	13.0	16,5 x 21,2	50
55501175	25x1,5/1	18.0	21.2	13.0	16,5 x 21,2	50
55501185	25x1,5/2	18.0	28.5	13.0	23 x 28,5	25
55501195	32x1,5/1	24.0	28.5	15.0	23 x 28,5	25
55501205	32x1,5/2	24.0	34.5	15.0	29 x 34,5	10
55501215	40x1,5/1	32.0	34.5	15.0	29 x 34,5	10
55501225	40x1,5/2	32.0	42.5	15.0	36 x 42,5	10
55501235	50x1,5/1	39.0	42.5	16.0	36 x 42,5	10
55501245	50x1,5/2	39.0	54.5	16.0	48 x 54,5	5
55501255	63 x 1,5	53.0	54.5	16.0	48 x 54,5	5

Фотографии не отмасштабированы и не передают детальные изображения соответствующих продуктов.

SILVYN® KLICK GPZ-M

Преимущества

- Быстрый монтаж
- Простой демонтаж
- Дополнительная защита кабелей от растягивающих усилий
- дополнительная герметизация кабелей

Области применения

- В комбинации с защитным рукавом для кабеля
- SILVYN® RILL PA6
- SILVYN® RILL PA12
- Робототехника
- Везде там, где необходима дополнительная герметизация кабелей и дополнительная защита от растягивающих усилий

Разрешение на применение (нормативная документация)

- UL FILENUMBER E308201

Конструкция

- метрическая соединительная резьба
- Кабельный ввод
- Основная часть с внутренней изоляцией
- Верхняя часть с защёлкой

Примечание

- Для вращающихся применений необходимо удалить уплотнение из верхней части, смонтировать верхнюю часть

Подходящие защитные рукава

- SILVYN® RILL PA 6 Страница 782
- SILVYN® RILL PA 12 Страница 783

Технические данные

Поставляемые цвета
Цвет серый (RAL 7001)
Цвет черный (RAL 9005), стойкие к УФ-лучам

Материал
PA6

Класс защиты
IP 68
IP 69K по DIN 40050 T.9

Температурный диапазон
от -30 до +100 °C

Номер артикула	Обозначение изделия	Ø отверстия, мм	Диапазон зажима, мм	Длина резьбы D мм	Для защитного рукава нар. Ø, мм	SW мм	Подходят для SILVYN® RILL	Штук/ед. упаковки
SILVYN® KLICK GPZ-M серый								
55500800	12 x 1,5	7.0	4.0 - 6.5	8.0	10.0	16.0	7	20
55500810	16 x 1,5	8.0	5.0 - 9.5	8.0	13.0	18.0	9	20
55500820	20 x 1,5	10.0	8.0 - 12.0	8.0	15.8	21.0	11	20
55500830	25 x 1,5	12.0	11.0 - 16.0	8.0	21.2	27.0	16	10
55500840	32 x 1,5	18.0	15.0 - 21.0	11.0	28.5	34.0	21	10
55500850	40 x 1,5	25.0	16.0 - 26.0	12.0	34.5	40.0	29	10
55500860	50 x 1,5	32.0	27.0 - 35.0	13.0	42.5	49.0	36	10
55500870	63 x 1,5	44.0	32.0 - 42.0	14.0	54.5	60.0	48	10
SILVYN® KLICK GPZ-M чёрный								
55500805	12 x 1,5	7.0	4.0 - 6.5	8.0	10.0	16.0	7	20
55500815	16 x 1,5	8.0	5.0 - 9.5	8.0	13.0	18.0	9	20
55500825	20 x 1,5	10.0	8.0 - 12.0	8.0	15.8	21.0	11	20
55500835	25 x 1,5	12.0	11.0 - 16.0	8.0	21.2	27.0	16	10
55500845	32 x 1,5	18.0	15.0 - 21.0	11.0	28.5	34.0	21	10
55500855	40 x 1,5	25.0	16.0 - 26.0	12.0	34.5	40.0	29	10
55500865	50 x 1,5	32.0	27.0 - 35.0	13.0	42.5	49.0	36	10
55500875	63 x 1,5	44.0	32.0 - 42.0	14.0	54.5	60.0	48	10

Фотографии не отмасштабированы и не передают детальные изображения соответствующих продуктов.

SILVYN® KSE

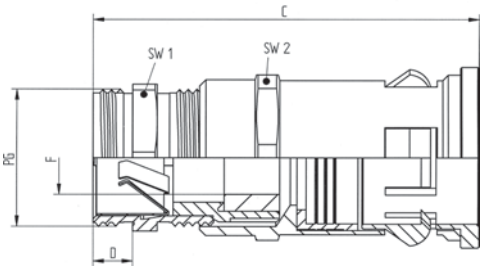

SILVYN® KSE

Преимущества

- Быстрый монтаж
- Дополнительная защита кабелей от растягивающих усилий
- дополнительная герметизация кабелей
- Соединение, оптимальное по электромагнитной совместимости

Области применения

- В комбинации с защитным рукавом для кабеля
- SILVYN® RILL PA6
- SILVYN® RILL PA12
- Везде там, где экранированные кабели нуждаются в дополнительной защите

Разрешение на применение (нормативная документация)

RoHS

Конструкция

- метрическая соединительная резьба
- Кабельные вводы для оптимальной электромагнитной совместимости
- Основная часть с внутренней изоляцией
- Верхняя часть с защёлкой

Подходящие защитные рукава

- SILVYN® RILL PA 6 Страница 782
- SILVYN® RILL PA 12 Страница 783

Технические данные

RAL **Поставляемые цвета**
Чёрный, RAL 9005, стойкие к УФ-лучам

Материал
Полиамид
латунь, покрытая никелем

IP **Класс защиты**
IP 68

Температурный диапазон
от -40 до +115 °C

Номер артикула	PG резьба	Для защитного рукава нар. Ø, мм	Диапазон зажима, мм	Общая длина C, мм	Длина резьбы D мм	SW 1/2 мм	Подходят для SILVYN® RILL	Штук/ед. упаковки
SILVYN® KSE								
55001200	9	13.0	4.0 - 8.0	57.0	12.0	17 / 22	9	20
55001210	11	15.8	6.5 - 10.0	62.0	12.0	20 / 25	11	20
55001230	16	21.2	10.0 - 14.0	70.0	12.0	24 / 31	16	10
55001240	21	28.5	14.0 - 17.5	75.0	12.0	30 / 39	21	10

Фотографии не отмасштабированы и не передают детальные изображения соответствующих продуктов.

Аналогичная продукция

- SILVYN® MSK-M EE см. страницу 776
- SILVYN® MSK-M US см. страницу 816
- SILVYN® KSE-M см. страницу 805

Аксессуары

- SKINDICHT® SM-PE см. страницу 741

SILVYN® KLICK-GP

Преимущества
- Быстрый монтаж
- Простой демонтаж
- Стойкие к растягивающим усилиям
- Высокая герметизация
- Вращающиеся

Области применения
- В комбинации с защитным рукавом для кабеля
- SILVYN® RILL PA6
- SILVYN® RILL PA12
- Робототехника
- Для вращающихся применений

Разрешение на применение (нормативная документация)
- UL FILENUMBER E308201

Конструкция
- Соединительная резьба PG
- Основная часть с внутренней изоляцией
- Верхняя часть с защёлкой

Примечание
- Для вращающихся применений необходимо удалить уплотнение из верхней части, смонтировать верхнюю часть

Подходящие защитные рукава
- SILVYN® RILL PA 6 Страница 782
- SILVYN® RILL PA 12 Страница 783

Технические данные

Поставляемые цвета
Цвет серый (RAL 7001)
Цвет черный (RAL 9005), стойкие к УФ-лучам

Материал
PA6

Класс защиты
IP 68
IP 69K по DIN 40050 T.9

Температурный диапазон
от -40 до +115 °C

Номер артикула	Обозначение изделия	Подходят для SILVYN® RILL	Для защитного рукава нар. Ø, мм	Размер под гаечный ключ, мм	Длина резьбы, мм	Отверстие, мм	Штук/ед. упаковки
SILVYN® KLICK-GP серый							
61800860	7	7	10	15.5	10	7	50
61800870	9	9	13	18.0	10	10	50
61800880	11	11	15.8	21.0	10	12,5	50
61800850	13,5	13,5	18.2	24.0	11	13,5	50
61800890	16	16	21.2	27.0	12	17	50
61800900	21	21	28.5	34.0	12	23,5	25
61800910	29	29	34.5	40.0	12	30,5	25
61800920	36	36	42.5	49.0	12	36,5	25
61800930	48	48	54.5	60.0	15	48,5	10
SILVYN® KLICK-GP чёрный							
61800865	7	7	10	15.5	10	7	50
61800875	9	9	13	18.0	10	10	50
61800885	11	11	15.8	21.0	10	12,5	50
61800855	13,5	13,5	18.2	24.0	11	13,5	50
61800895	16	16	21.2	27.0	12	17	50
61800905	21	21	28.5	34.0	12	23,5	25
61800915	29	29	34.5	40.0	12	30,5	25
61800925	36	36	42.5	49.0	12	36,5	25
61800935	48	48	54.5	60.0	15	48,5	10

Фотографии не отмасштабированы и не передают детальные изображения соответствующих продуктов.

SILVYN® KLICK-GPZ

Преимущества
- Быстрый монтаж
- Простой демонтаж
- Дополнительная защита кабелей от растягивающих усилий
- дополнительная герметизация кабелей

Области применения
- В комбинации с защитным рукавом для кабеля
- SILVYN® RILL PA6
- SILVYN® RILL PA12
- Робототехника
- Везде там, где необходима дополнительная герметизация кабелей и дополнительная защита от растягивающих усилий

Разрешение на применение (нормативная документация)
- UL FILENUMBER E308201

Конструкция
- Соединительная резьба PG
- Кабельный ввод
- Основная часть с внутренней изоляцией
- Верхняя часть с защёлкой

Примечание
- Для вращающихся применений необходимо удалить уплотнение из верхней части, смонтировать верхнюю часть

Подходящие защитные рукава
- SILVYN® RILL PA 6 Страница 782
- SILVYN® RILL PA 12 Страница 783

Технические данные

Поставляемые цвета
Цвет серый (RAL 7001)
Цвет черный (RAL 9005), стойкие к УФ-лучам

Материал
PA6

Класс защиты
IP 68
IP 69K по DIN 40050 T.9

Температурный диапазон
от -40 до +115 °C

Номер артикула	Обозначение изделия	Подходят для SILVYN® RILL	Для защитного рукава нар. Ø, мм	Размер под гаечный ключ, мм	Диапазон зажима, мм	Длина резьбы, мм	мин. внутренний Ø, мм	Штук/ед. упаковки
SILVYN® KLICK-GPZ серый								
61801120	7	7	10	16.0	3 - 6.5	8	7.0	20
61801130	9	9	13	18.0	4 - 8	8	8.0	20
61801140	11	11	15.8	21.0	5 - 10	8	10.0	20
61801200	13,5/1	11	15.8	27.0	6 - 12	8	12.0	20
61801202	13,5/2	13,5	18.5	27.0	6 - 12	8	12.0	20
61801150	16	16	21.2	27.0	10 - 14	10	14.0	10
61801160	21	21	28.5	34.0	13 - 18	11	18.0	10
61801170	29	29	34.5	40.0	18 - 25	12	25.0	10
61801180	36	36	42.5	49.0	22 - 32	13	32.0	10
61801190	48	48	54.5	60.0	34 - 44	14	44.0	10
SILVYN® KLICK-GPZ чёрный								
61801125	7	7	10	16.0	3 - 6.5	8	7.0	20
61801135	9	9	13	18.0	4 - 8	8	8.0	20
61801145	11	11	15.8	21.0	5 - 10	8	10.0	20
61801205	13,5/2	13,5	18.5	27.0	6 - 12	8	12.0	20
61801155	16	16	21.2	27.0	10 - 14	10	14.0	10
61801165	21	21	28.5	34.0	13 - 18	11	18.0	10
61801175	29	29	34.5	40.0	18 - 25	12	25.0	10
61801185	36	36	42.5	49.0	22 - 32	13	32.0	10
61801195	48	48	54.5	60.0	34 - 44	14	44.0	10

Фотографии не отмасштабированы и не передают детальные изображения соответствующих продуктов.

SILVYN® KLICK 90° PG

Преимущества

- Угловые 90°, обеспечивают оптимальный монтаж
- Быстрый монтаж
- Простой демонтаж
- Стойкие к растягивающим усилиям
- Высокая герметизация

Области применения

- В комбинации с защитным рукавом для кабеля
- SILVYN® RILL PA6
- SILVYN® RILL PA12
- Для ограниченного пространства для монтажа
- Для вращающихся применений

Разрешение на применение (нормативная документация)

- UL FILENUMBER E308201

Конструкция

- Соединительная резьба PG
- 90° угловые
- Основная часть с внутренней изоляцией
- Верхняя часть с защёлкой

Примечание

- Для вращающихся применений необходимо удалить уплотнение из верхней части, смонтировать верхнюю часть

Подходящие защитные рукава

- SILVYN® RILL PA 6 Страница 782
- SILVYN® RILL PA 12 Страница 783

Технические данные

Поставляемые цвета
Цвет серый (RAL 7001)
Цвет черный (RAL 9005), стойкие к УФ-лучам

Материал
PA6

Класс защиты
IP 68
IP 69K по DIN 40050 T.9

Температурный диапазон
от -40 до +115 °C

Номер артикула	Обозначение изделия	Подходят для SILVYN® RILL	Для защитного рукава нар. Ø, мм	Длина резьбы, мм	Внутренний диаметр, мм	Штук/ед. упаковки
SILVYN® KLICK-WP серый						
61801020	9	9	13	10	12.0	50
61801030	11	11	15.8	10	15.5	50
56000100	13,5	13,5	18.5	11	13.5	50
61801040	16	16	21.2	12	18.0	50
61801050	21	21	28.5	12	24.0	25
61801060	29	29	34.5	12	32.0	10
61801061	36	36	42.5	14	36.5	10
61801062	48	48	54.5	14	48.5	5
SILVYN® KLICK-WP чёрный						
61801025	9	9	13	10	12.0	50
61801035	11	11	15.8	10	15.5	50
56000105	13,5	13,5	18.5	11	13.5	50
61801045	16	16	21.2	12	18.0	50
61801055	21	21	28.5	12	24.0	25
61801065	48	48	54.5	14	48.5	5

Фотографии не отмасштабированы и не передают детальные изображения соответствующих продуктов.

SILVYN® KLICK-Y (TPE) / SILVYN® KLICK-Y

SILVYN® KLICK-Y

SILVYN® KLICK-Y (TPE)

Преимущества

SILVYN® KLICK-Y

- Быстрый монтаж
- Простой демонтаж
- Стойкие к растягивающим усилиям
- Простое соединение рукавов разных размеров

SILVYN® KLICK-Y (TPE)

- Простое использование
- Повышенная термостойкость

Области применения

- В комбинации с защитным рукавом для кабеля
- SILVYN® RILL PA6
- SILVYN® RILL PA12
- Y-распределитель для рукавов SILVYN® RILL

Разрешение на применение (нормативная документация)

SILVYN® KLICK-Y

- UL FILENUMBER E308201

Конструкция

SILVYN® KLICK-Y

- 3 x подключения для рукава
- 2 x отверстия для крепления винтами M5

SILVYN® KLICK-Y (TPE)

- 3 x подключения для рукава
- 1 x резьбовое отверстие для крепления винтами M4

Примечание

SILVYN® KLICK-Y (TPE)

- Для RAL 9005 черного цвета, последнюю цифру номера артикула заменить на «5».

Подходящие защитные рукава

- SILVYN® RILL PA 6 Страница 782
- SILVYN® RILL PA 12 Страница 783

Технические данные

По запросам
SILVYN® KLICK-Y
Другие размеры/комбинации

Поставляемые цвета
Цвет серый (RAL 7001)
Цвет черный (RAL 9005), стойкие к УФ-лучам

Материал
SILVYN® KLICK-Y
PA6
SILVYN® KLICK-Y (TPE)
TPE

Класс защиты
SILVYN® KLICK-Y
IP 68
IP 69K по DIN 40050 T.9
SILVYN® KLICK-Y (TPE)
IP 66

Температурный диапазон
от -40 до +115 °C

Номер артикула	Обозначение изделия	Подходят для SILVYN® RILL	Для защитного рукава нар. Ø, мм	Штук/ед. упаковки
SILVYN® KLICK-Y серый				
61801090	2 x 7/1 x 9	7/9	10 / 13	10
61801100	3 x 9	9	13	10
61801110	2 x 9/1 x 11	9/11	13 / 15.8	10
56000130	3 x 11	11	15.8	10
SILVYN® KLICK-Y чёрный				
61801095	2 x 7/1 x 9	7/9	10 / 13	10
61801105	3 x 9	9	13	10
61801115	2 x 9/1 x 11	9/11	13 / 15.8	10
56000135	3 x 11	11	15.8	10
SILVYN® KLICK-Y (TPE) серый				
56000120	3 x 7	7	10	10
56000140	2 x 11/1 x 16	11/16	13 / 21.2	10
56000150	2 x 16/1 x 21	16/21	21.2 / 28.5	10
56000160	2 x 21/1 x 29	21/29	28.5 / 34.5	10
SILVYN® KLICK-Y (TPE) чёрный				
56000125	3 x 7	7	10	10
56000145	2 x 11/1 x 16	11/16	13 / 21.2	10
56000155	2 x 16/1 x 21	16/21	21.2 / 28.5	10
56000165	2 x 21/1 x 29	21/29	28.5 / 34.5	10

Фотографии не отмасштабированы и не передают детальные изображения соответствующих продуктов.

SILVYN® KLICK-S / SILVYN® KLICK-D / SILVYN® KLICK-V

SILVYN® KLICK-S

SILVYN® KLICK-D

SILVYN® KLICK-V

Преимущества

SILVYN® KLICK-S
- Быстрый монтаж
- Простой демонтаж
- Соединение, безопасное к разрыву
- Защитный рукав не провисает

SILVYN® KLICK-D
- Исключает расцепление защитного рукава и держателя для рукава

SILVYN® KLICK-V
- Соединяет вместе несколько держателей для рукавов

Области применения

SILVYN® KLICK-S
- В комбинации с защитным рукавом для кабеля
- SILVYN® RILL PA6
- SILVYN® RILL PA12
- Крепление защитных рукавов к стенкам оборудования в различных областях

SILVYN® KLICK-D
- В комбинации с
- SILVYN® KLICK S
- Крышка для держателя защитных рукавов SILVYN® KLICK S

SILVYN® KLICK-V
- В комбинации с
- SILVYN® KLICK S

Характеристики

SILVYN® KLICK-S
- Ударопрочный полиамид

SILVYN® KLICK-D
- Подходящая конструкция к SILVYN® KLICK S

SILVYN® KLICK-V
- Подходящая конструкция к SILVYN® KLICK S

Разрешение на применение (нормативная документация)

RoHS ✓

Конструкция

SILVYN® KLICK-S
- Держатель для защитных рукавов с вставной перемычкой для штапелирования и с резьбовым отверстием M5 для крепления

SILVYN® KLICK-D
- Крышка с соединительными перемычками

SILVYN® KLICK-V
- Перемычка

Примечание

- Для RAL 9005 черного цвета, последнюю цифру номера артикула заменить на «5».

Подходящие защитные рукава

- SILVYN® RILL PA 6 Страница 782
- SILVYN® RILL PA 12 Страница 783

Технические данные

RAL **Поставляемые цвета**
Цвет серый (RAL 7001)
Цвет черный (RAL 9005), стойкие к УФ-лучам

Материал
PA6

Температурный диапазон
SILVYN® KLICK-S
от -30 до +70 °C
SILVYN® KLICK-D
от -40 до +115 °C
SILVYN® KLICK-V
от -40 до +115 °C

Номер артикула	PG резьба	Штук/ед. упаковки
SILVYN® KLICK-S серый		
61811110	7	100
61811120	9	100
61811130	11	50
61811190	13.5	50
61811140	16	50
61811150	21	50
61811160	29	30
61811170	36	20
61811180	48	20
SILVYN® KLICK-D серый		
61811200	7	100
61811260	11	50
61811210	16	50
61811220	21	50
61811230	29	30
61811240	36	20
61811250	48	20
SILVYN® KLICK-V серый		
61811270		100

Фотографии не отмасштабированы и не передают детальные изображения соответствующих продуктов.

Аксессуары

SILVYN® KLICK-D
- SILVYN® KLICK-S см. страницу 792

SILVYN® KLICK-V
- SILVYN® KLICK-S см. страницу 792

SILVYN® KLICK-RH

Преимущества
- Быстрый монтаж
- Простой демонтаж
- Соединение, безопасное к разрыву
- Защитный рукав не провисает
- Нет теряющихся частей

Области применения
- В комбинации с защитным рукавом для кабеля
- SILVYN® RILL PA6
- SILVYN® RILL PA12
- Крепление защитных рукавов к стенкам оборудования в различных областях

Характеристики
- Ударопрочный полиамид
- Одноэлементный держатель защитного рукава
- Пригодны для монтажа на профильную шину C
- Штабелируемые

Разрешение на применение (нормативная документация)
- UL FILENUMBER E308201

Конструкция
- Одноэлементный держатель защитного рукава с отверстием M4/M5/M6 для крепления

Подходящие защитные рукава
- SILVYN® RILL PA 6 Страница 782
- SILVYN® RILL PA 12 Страница 783

Технические данные
Поставляемые цвета
Цвет серый (RAL 7001)
Цвет черный (RAL 9005), стойкие к УФ-лучам

Материал
PA6

Температурный диапазон
от -40 до +115 °C

SILVYN® KLICK-RH

Номер артикула	PG резьба	Штук/ед. упаковки
SILVYN® KLICK-RH серый		
65500300	7	50
65500310	9	50
65500320	11	50
65500330	13.5	50
65500340	16	50
65500350	21	25
65500360	29	25
65500370	36	25
65500380	48	10
SILVYN® KLICK-RH чёрный		
65500305	7	50
65500315	9	50
65500325	11	50
65500335	13.5	50
65500345	16	50
65500355	21	25
65500365	29	25
65500375	36	25
65500385	48	10

Фотографии не отмасштабированы и не передают детальные изображения соответствующих продуктов.

SILVYN® K-EM

Преимущества
- Простое использование
- Повышенная термостойкость
- Могут быть исключены повреждения кабелей
- Дополнительная герметизация

Области применения
- В комбинации с защитным рукавом для кабеля
- SILVYN® RILL PA6
- SILVYN® RILL PA12
- Втулка переходная или концевая

Технические данные
Поставляемые цвета
Цвет серый (RAL 7001)
Цвет черный (RAL 9005), стойкие к УФ-лучам

Материал
TPE-V

Температурный диапазон
от -40 до +120 °C

Разрешение на применение (нормативная документация)

Подходящие защитные рукава
- SILVYN® FPAS Страница 797
- SILVYN® RILL PA 6 Страница 782
- SILVYN® RILL PA 12 Страница 783

Номер артикула	Обозначение изделия	Для защитного рукава нар. Ø, мм	Ø кабеля, мм	Общая длина, в мм	Штук/ед. упаковки
SILVYN® K-EM серый					
65500200	7	10	1.0 - 8.0	29.0	50
65500210	9	13	1.0 - 10.0	32.5	50
65500220	11	15.8	4.0 - 12.0	36.5	50
65500230	16	21.2	6.0 - 16.5	37.5	50
65500240	21	28.5	6.0 - 23.0	40.2	25
65500250	29	34.5	6.0 - 29.0	44.2	25
65500260	36	42.5	10.0 - 37.0	46.0	25
65500270	48	54.5	10.0 - 47.0	52.0	10
SILVYN® K-EM чёрный					
65500205	7	10	1.0 - 8.0	29.0	50
65500215	9	13	1.0 - 10.0	32.5	50
65500225	11	15.8	4.0 - 12.0	36.5	50
65500235	16	21.2	6.0 - 16.5	37.5	50
65500245	21	28.5	6.0 - 23.0	40.2	25
65500255	29	34.5	6.0 - 29.0	44.2	25
65500265	36	42.5	10.0 - 37.0	46.0	25
65500275	48	54.5	10.0 - 47.0	52.0	10

Фотографии не отмасштабированы и не передают детальные изображения соответствующих продуктов.

SILVYN® HCC

SILVYN® HCC

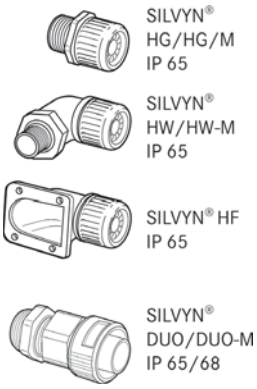

Преимущества
- Стабильный по форме
- с гибкими жилами
- Незначительный вес
- Прочные

Области применения
- Машиностроение
- Приборостроение
- Building Automation
- Подвижная прокладка
- Для наружной прокладки

Характеристики
- Метрический защитный рукав
- Без галогенов и кадмия
- Износостойкие
- Повышенная стойкость к маслам, бензину, кислотам и другим химическим веществам

Разрешение на применение (нормативная документация)
RoHS

Конструкция
- Гофрированные защитные рукава из материала Полиамид 6

Примечание
- Стойкие к УФ-лучам и атмосферным воздействиям

Технические данные
Поставляемые цвета
Чёрный, RAL 9005, стойкие к УФ-лучам

Материал
PA6 (полиамид)
без галогенов

Температурный диапазон
от -25 до +100 °C

Номер артикула	Обозначение изделия	Внутренний Ø x наружный Ø, мм	Радиус изгиба, мм	Внутренний Ø, мм	Подходят для SILVYN® HG-M	Подходят для SILVYN® HW-M	Ед. упаковки, бухты в м
SILVYN® HCC							
61793970	12	9.4 x 13.0	25	9.4	12	12	50
61793980	16	11.6 x 16.0	30	11.6	16	16	50
61793990	20	14.6 x 20.0	40	14.6	20	20	50
61794000	25	18.7 x 25.0	50	18.7	25	25	50
61794010	32	25.6 x 32.0	65	25.6	32	32	25
61794020	40	33.1 x 40.0	85	33.1	40		25
61794030	50	42.7 x 50.0	110	42.7	50		25
61794035	63	54.6 x 63.0	130	54.6	63		25

Фотографии не отмасштабированы и не передают детальные изображения соответствующих продуктов.

Аксессуары
- SILVYN® HG-M см. страницу 795
- SILVYN® HW-M см. страницу 795
- SILVYN® DUO-M см. страницу 796
- SILVYN® SCLX см. страницу 796

SILVYN® HW-M / SILVYN® HG-M

SILVYN® HG-M

SILVYN® HW-M

Преимущества

SILVYN® HG-M

- Простой демонтаж
- Стойкие к растягивающим усилиям
- Герметизация

SILVYN® HW-M

- Угловые 90°, обеспечивают оптимальный монтаж
- Простой демонтаж
- Стойкие к растягивающим усилиям
- Герметизация

Области применения

SILVYN® HG-M

- В комбинации с защитным рукавом для кабеля
- SILVYN® HCC

SILVYN® HW-M

- В комбинации с защитным рукавом для кабеля
- SILVYN® HCC
- Для ограниченного пространства для монтажа

Разрешение на применение (нормативная документация)

RoHS

Конструкция

SILVYN® HG-M

- метрическая соединительная резьба
- Основной корпус с уплотнением и клеммным кольцом
- Накидная гайка

SILVYN® HW-M

- метрическая соединительная резьба
- 90° угловые
- Основной корпус с уплотнением и клеммным кольцом
- Накидная гайка

Примечание

SILVYN® HG-M

- Черного цвета, стойкие к УФ-лучам и атмосферным воздействиям

SILVYN® HW-M

- Стойкие к УФ-лучам и атмосферным воздействиям

Подходящие защитные рукава

- SILVYN® HCC Страница 794

Технические данные

RAL **Поставляемые цвета**
Чёрный, RAL 9005, стойкие к УФ-лучам

Материал
PA6

IP **Класс защиты**
IP 65

Температурный диапазон
от -25 до +100 °C

Номер артикула	Обозначение изделия	Общая длина C, мм	Длина резьбы D мм	Подходят для SILVYN® HCC	Штук/ед. упаковки
SILVYN® HG-M					
55501600	12 x 1,5	26.3	8.0	12	100
55501610	16 x 1,5	29.4	12.5	16	100
55501620	20 x 1,5	36.0	12.0	20	50
55501630	25 x 1,5	45.4	15.0	25	50
55501640	32 x 1,5	47.0	15.0	32	30
55501650	40 x 1,5	53.0	15.0	40	20
55501660	50 x 1,5	57.4	15.0	50	16
55501670	63 x 1,5	74.0	20.0	63	8
SILVYN® HW-M					
55501680	12 x 1,5		8.0	12	50
55501690	16 x 1,5		10.5	16	20
55501700	20 x 1,5		12.0	20	20
55501710	25 x 1,5		15.0	25	10
55501720	32 x 1,5		15.0	32	10

Фотографии не отмасштабированы и не передают детальные изображения соответствующих продуктов.

SILVYN® DUO-M

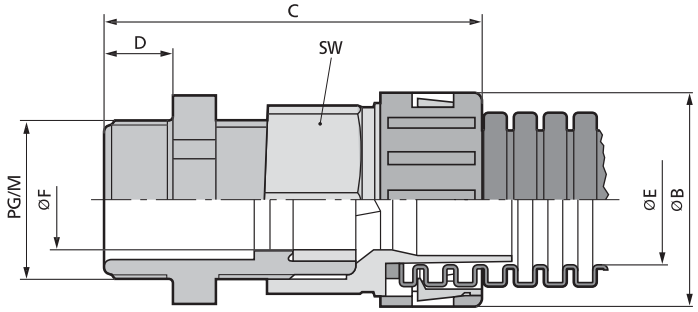

SILVYN® DUO-M

Преимущества
- Простой демонтаж
- Дополнительная защита кабелей от растягивающих усилий
- дополнительная герметизация кабелей

Области применения
- В комбинации с защитным рукавом для кабеля
- SILVYN® HCC

Разрешение на применение (нормативная документация)
RoHS

Конструкция
- метрическая соединительная резьба
- Кабельный ввод
- Основной корпус с уплотнением и клеммным кольцом
- Верхняя часть с защёлкой

Примечание
- Черного цвета, стойкие к УФ-лучам и атмосферным воздействиям

Подходящие защитные рукава
- SILVYN® HCC Страница 794

Технические данные
По запросам
Серый

Поставляемые цвета
Чёрный, RAL 9005, стойкие к УФ-лучам

Материал
PA6

Класс защиты
IP 68

Номер артикула	PG резьба	Диапазон зажима, мм	SW мм	Общая длина C, мм	Длина резьбы D мм	Подходят для SILVYN® HCC	Штук/ед. упаковки
SILVYN® DUO-M							
61809310	16 x 1,5	3.5 - 8.0	19	49.8	12.0	16	50
61809320	20 x 1,5	5.0 - 12.0	24	53.6	13.0	20	50
61809330	25 x 1,5	9.0 - 14.0	27	59.1	13.0	25	50

Фотографии не отмасштабированы и не передают детальные изображения соответствующих продуктов.

SILVYN® SCLX

Преимущества
- Быстрый монтаж
- Простой демонтаж
- Соединение, безопасное к разрыву
- Защитный рукав не провисает

Области применения
- В комбинации с защитным рукавом для кабеля
- SILVYN® HCC
- Крепление защитных рукавов к стенкам оборудования в различных областях

Разрешение на применение (нормативная документация)
RoHS

Технические данные
Поставляемые цвета
Чёрный, RAL 9005, стойкие к УФ-лучам

Материал
PA6

Температурный диапазон
от -30 до +70 °C

Конструкция
- Держатель для защитных рукавов с вставной перемычкой для штапелирования и с резьбовым отверстием M5 для крепления
- Крышка с соединительными пазами

Примечание
- Стойкие к УФ-лучам и атмосферным воздействиям

Подходящие защитные рукава
- SILVYN® HCC Страница 794

Номер артикула	Обозначение изделия	Штук/ед. упаковки
SILVYN® SCLX держатель рукава		
61814000	16	100
61814010	20	100
61814020	25	100
61814030	32	50
61814040	40	50
61814050	50	50
SILVYN® SCLX перемычка		
61814070	16	100
61814080	20	100
61814090	25	100
61814100	32	100
61814110	40	100
61814120	50	100

Фотографии не отмасштабированы и не передают детальные изображения соответствующих продуктов.

Новинка

SILVYN® FPAS

SILVYN® FPAS

Преимущества

- Стабильный по форме
- с гибкими жилами
- Огнестойкие, самозатухающие по UL 94V-2
- Повышенная прочность
- Ударопрочный

Области применения

- Машиностроение
- Производство промышленного оборудования
- Применение в железнодорожном транспорте / транспортное машиностроение
- Подвижная прокладка
- Для наружной прокладки

Характеристики

- Без галогенов и кадмия
- Износостойкие
- Повышенная стойкость к маслам, бензину, кислотам и другим химическим веществам

Разрешение на применение (нормативная документация)

- UL FILENUMBER E308201
- UNDERGROUND

Конструкция

- Гофрированные защитные рукава из материала Полиамид 6

Технические данные

Поставляемые цвета
Цвет черный (RAL 9005), стойкие к УФ-лучам
Цвет серый (RAL 7001)

Материал
PA 6 (полиамид)
без галогенов

Температурный диапазон
от -40 до +120 °C неподвижно
от -20 до +100 °C подвижно

Номер артикула	Обозначение изделия	Внутренний Ø x наружный Ø, мм	Радиус изгиба, мм	Внутренний Ø, мм	Ед. упаковки, бухты в м
SILVYN® FPAS чёрный					
61754005	10	6.3 x 10.0	15	6.3	50
61754015	13	9.8 x 13.0	25	9.8	50
61754025	16	11.8 x 15.8	40	11.8	50
61754275	18	14.2 x 18.5	40	14.2	50
61754035	21	16.7 x 21.2	45	16.7	50
61754045	28	22.8 x 28.5	50	22.8	50
61754055	34	28.1 x 34.5	60	28.1	25
61754065	42	35.5 x 42.5	70	35.5	25
61754075	54	47.2 x 54.5	80	47.2	25
61754305	67	56.3 x 67.2	130	56.3	10
SILVYN® FPAS серый					
61754000	10	6.3 x 10.0	15	6.3	50
61754010	13	9.8 x 13.0	25	9.8	50
61754020	16	11.8 x 15.8	40	11.8	50
61754270	18	14.2 x 18.5	40	14.2	50
61754030	21	16.7 x 21.2	45	16.7	50
61754040	28	22.8 x 28.5	50	22.8	50
61754050	34	28.1 x 34.5	60	28.1	25
61754060	42	35.5 x 42.5	70	35.5	25
61754070	54	47.2 x 54.5	80	47.2	25
61754300	67	56.3 x 67.2	130	56.3	10

Фотографии не отмасштабированы и не передают детальные изображения соответствующих продуктов.

Аксессуары

- SILVYN® FPAG-M см. страницу 798
- SILVYN® FPAX-M см. страницу 799
- SILVYN® FPAHW-M
- SILVYN® FPAG 90° M см. страницу 800
- SILVYN® KSE-M см. страницу 805
- SILVYN® FPAG см. страницу 803
- SILVYN® FPAG 90° PG см. страницу 803
- SILVYN® FCL см. страницу 804
- SILVYN® FPAC см. страницу 805
- SILVYN® FLEXILOK M см. страницу 801
- SILVYN® FLEXILOK PG см. страницу 801
- SILVYN® FLEXILOK 90° M см. страницу 802
- SILVYN® FLEXILOK 90° PG см. страницу 802

SILVYN® FPAG-M

SILVYN® FPAG-M

Преимущества

- Быстрый монтаж
- Стойкие к растягивающим усилиям
- Герметизация
- Защита от вибрации

Области применения

- В комбинации с защитным рукавом для кабеля
- SILVYN® FPAS
- Для применения там, где возникают большие вибрации

Характеристики

- Черного цвета, стойкие к УФ-лучам и атмосферным воздействиям
- Демонтаж возможен с помощью отвертки

Разрешение на применение (нормативная документация)

- UL FILENUMBER E308201
- UNDERGROUND

Конструкция

- метрическая соединительная резьба
- Основной корпус
- Верхняя часть по диаметру с зубцами

Подходящие защитные рукава

- SILVYN® FPAS Страница 797

Технические данные

Поставляемые цвета
Цвет черный (RAL 9005), стойкие к УФ-лучам
Цвет серый (RAL 7001)

Материал
PA66 (полиамид)
без галогенов

Класс защиты
IP 66

Температурный диапазон
от -40 до +135 °C

Номер артикула	Обозначение изделия	Для защитного рукава нар. Ø, мм	Подходят для SILVYN® FPAS	Штук/ед. упаковки
SILVYN® FPAG-M чёрный				
55506305	M12x1,5	10.0	10	10
55506315	M16x1,5/1	13.0	13	10
55506325	M16x1,5/2	15.8	16	10
55506335	M20x1,5/1	15.8	16	10
55506345	M20x1,5/2	21.2	21	10
55507055	M20x1,5/3	18.5	18	10
55506355	25x1,5	28.5	28	10
55506365	M32x1,5	34.5	34	10
55506375	M40x1,5	42.5	42	2
55506385	M50x1,5/1	42.5	42	2
55506395	M50x1,5/2	54.5	54	2
55506405	M63x1,5/1	54.5	54	2
55506475	M63x1,5/2	67.2	67	2
SILVYN® FPAG-M серый				
55506300	M12x1,5	10.0	10	10
55506310	M16x1,5/1	13.0	13	10
55506320	M16x1,5/2	15.8	16	10
55506330	M20x1,5/1	15.8	16	10
55506340	M20x1,5/2	21.2	21	10
55507050	M20x1,5/3	18.5	18	10
55506350	25x1,5	28.5	28	10
55506360	M32x1,5	34.5	34	10
55506370	M40x1,5	42.5	42	2
55506380	M50x1,5/1	42.5	42	2
55506390	M50x1,5/2	54.5	54	2
55506400	M63x1,5/1	54.5	54	2
55506470	M63x1,5/2	67.2	67	2

Фотографии не отмасштабированы и не передают детальные изображения соответствующих продуктов.

Аналогичная продукция

- SILVYN® FPAX-M см. страницу 799
- SILVYN® KSE-M см. страницу 805

SILVYN® FPAX-M

Преимущества
- Быстрый монтаж
- Стойкий к большим растягивающим нагрузкам
- Водонепроницаемый под давлением
- Защита от вибрации

Области применения
- В комбинации с защитным рукавом для кабеля
- SILVYN® FPAS
- Для применения там, где возникают большие вибрации

Характеристики
- Черного цвета, стойкие к УФ-лучам и атмосферным воздействиям
- Демонтаж возможен с помощью отвертки

Разрешение на применение (нормативная документация)
- UL FILENUMBER E308201
- UNDERGROUND

Конструкция
- метрическая соединительная резьба
- Основная часть с внутренней изоляцией
- Верхняя часть по диаметру с зубцами

Подходящие защитные рукава
- SILVYN® FPAS Страница 797

Info
- **IP68**
  IP69K

Технические данные

По запросам
С резьбой PG

Поставляемые цвета
Цвет черный (RAL 9005), стойкие к УФ-лучам
Цвет серый (RAL 7001)

Материал
PA66 (полиамид)
без галогенов

Класс защиты
IP68
IP69K

Температурный диапазон
от -40 до +135 °C

Номер артикула	Соединительная резьба M	Подходят для SILVYN® FPAS	Штук/ед. упаковки
SILVYN® FPAX-M черный			
55506135	16 x 1,5/1	FPAS 13	10
55506145	16 x 1,5/2	FPAS 16	10
55506155	20 x 1,5/1	FPAS 16	10
55506165	20x1,5/2	FPAS 21	10
55506185	32 x 1,5	FPAS 34	10
55506195	40 x 1,5	FPAS 42	10
55506205	50 x 1,5	FPAS 42	10
55506215	50 x 1,5	FPAS 54	10
55506225	63 x 1,5	FPAS 67	10
55506235	16 x 1,5/1	FPAS 13	10
55506245	16 x 1,5/2	FPAS 16	10
55506255	20 x 1,5/1	FPAS 16	10
55506265	20x1,5/2	FPAS 21	10
55506175	25 x 1,5	FPAS 28	
55506275	25 x 1,5	FPAS 28	
55506285	32 x 1,5	FPAS 34	10
55506295	40 x 1,5	FPAS 42	10
55507265	50 x 1,5	FPAS 42	10
55507275	50 x 1,5	FPAS 54	10
55507285	63 x 1,5	FPAS 67	10

Фотографии не отмасштабированы и не передают детальные изображения соответствующих продуктов.

SILVYN® FPAG 90° M

Преимущества

- Угловые 90°, обеспечивают оптимальный монтаж
- Быстрый монтаж
- Стойкие к растягивающим усилиям
- Герметизация
- Защита от вибрации

Области применения

- В комбинации с защитным рукавом для кабеля
- SILVYN® FPAS
- Для применения там, где возникают большие вибрации
- Для ограниченного пространства для монтажа

Характеристики

- Черного цвета, стойкие к УФ-лучам и атмосферным воздействиям
- Демонтаж возможен с помощью отвертки

Разрешение на применение (нормативная документация)

- UL FILENUMBER E308201
- UNDERGROUND

Конструкция

- метрическая соединительная резьба
- 90° угловые
- Основной корпус
- Верхняя часть по диаметру с зубцами

Подходящие защитные рукава

- SILVYN® FPAS Страница 797

Технические данные

Поставляемые цвета
Цвет черный (RAL 9005), стойкие к УФ-лучам
Цвет серый (RAL 7001)

Материал
PA66 (полиамид)
без галогенов

Класс защиты
IP66

Температурный диапазон
от -50 до +135 °C

Номер артикула	Обозначение изделия	Подходят для SILVYN® FPAS	Штук/ед. упаковки
SILVYN® FPAG 90° M чёрный			
55506485	M12x1,5	10	10
55506495	M16x1,5/1	13	10
55506505	M16x1,5/2	16	10
55506515	M20x1,5/1	16	10
55506525	M20x1,5/2	21	10
55507075	M20x1,5/3	18	10
55506535	25x1,5	28	10
55506545	M32x1,5	34	10
55507085	M40x1,5	42	1
55506555	M50x1,5/1	42	1
55506565	M50x1,5/2	54	1
55506575	M63x1,5/1	54	1
55507095	M63x1,5/2	67	1
SILVYN® FPAG 90° M серый			
55506480	M12x1,5	10	10
55506490	M16x1,5/1	13	10
55506500	M16x1,5/2	16	10
55506510	M20x1,5/1	16	10
55506520	M20x1,5/2	21	10
55507070	M20x1,5/3	18	10
55506530	25x1,5	28	10
55506540	M32x1,5	34	10
55507080	M40x1,5	42	1
55506550	M50x1,5/1	42	1
55506560	M50x1,5/2	54	1
55506570	M63x1,5/1	54	1
55507090	M63x1,5/2	67	1

Фотографии не отмасштабированы и не передают детальные изображения соответствующих продуктов.

SILVYN® FLEXILOK PG / SILVYN® FLEXILOK M

Info

- **очень экономичный**

Преимущества

- Быстрый монтаж
- Простое использование
- Резьбовые соединения для защитных рукавов с оптимальной ценой
- Нет теряющихся частей
- Новый дизайн, экономия места для монтажа

Области применения

- Машиностроение
- Монтаж распределительных электрошкафов
- Подвижная прокладка
- Для применения в ограниченном пространстве
- Для монтажа в зданиях

Характеристики

- Черного цвета, стойкие к УФ-лучам и атмосферным воздействиям
- Одноэлементный оптимальный дизайн
- Без галогенов и кадмия

Разрешение на применение (нормативная документация)

RoHS ✓

Конструкция

- Соединительная резьба, метрическая/PG
- Одноэлементный основной корпус
- Специальная клеммная система

Примечание

- Демонтаж возможен с помощью отвертки

Подходящие защитные рукава

- SILVYN® FPAS Страница 797

SILVYN® FLEXILOK M

- гофрированные защитные рукава из полимера

SILVYN® FLEXILOK PG

- SILVYN® FPAS
- гофрированные защитные рукава из полимера

Технические данные

По запросам
белый, светло-серый (RAL7035)

Поставляемые цвета
Цвет черный (RAL 9005), стойкие к УФ-лучам
Цвет серый (RAL 7001)

Материал
PA66 (полиамид)
без галогенов

Класс защиты
IP 66

Температурный диапазон
от -50 до +135 °C

Номер артикула	Соединительная резьба M	Внутренний Ø, мм	Длина резьбы D мм	Подходят для SILVYN® FPAS	Подходит для рукавов нар. Ø, мм	Штук/ед. упаковки
SILVYN FLEXILOK M чёрные						
65500405	16 x 1,5	12.0	12.0	FPAS 13	13,0	50
65500425	16 x 1,5	12.0	12.0	FPAS 16	15,8	50
65500415	20 x 1,5	14.0	14.0	FPAS 13	13,0	50
65500435	20 x 1,5	14.0	14.0	FPAS 16	15,8	50
65500445	20 x 1,5	14.0	14.0	FPAS 21	21,2	50
65500455	25 x 1,5	20.0	15.0	FPAS 28	28,5	50
65500465	32 x 1,5	27.0	16.0	FPAS 34	34,5	50
SILVYN FLEXILOK M серые						
65500600	16 x 1,5	12.0	12.0	FPAS 13	13,0	50
65500420	16 x 1,5	12.0	12.0	FPAS 16	15,8	50
65500410	20 x 1,5	14.0	14.0	FPAS 13	13,0	50
65500430	20 x 1,5	14.0	14.0	FPAS 16	15,8	50
65500440	20 x 1,5	14.0	14.0	FPAS 21	21,2	50
65500610	25 x 1,5	20.0	15.0	FPAS 28	28,5	50
65500460	32 x 1,5	27.0	16.0	FPAS 34	34,5	50
SILVYN FLEXILOK PG черные						
65500475	9.0	12.0	10.0	FPAS 13	13,0	50
65500495	9.0	12.0	10.0	FPAS 16	15,8	50
65500485	11.0	12.0	10.0	FPAS 13	13,0	50
65500395	11.0	15.0	10.0	FPAS 16	15,8	50
68100055	13,5	15.0	10.0	FPAS 16	15,8	50
68100075	13,5	16.0	10.0	FPAS 21	21,2	50
68100065	16.0	15.0	11.0	FPAS 16	15,8	50
68100085	16.0	18.0	11.0	FPAS 21	21,2	50
68100095	21.0	23.0	12.0	FPAS 28	28,5	50
68880005	29.0	31.0	12.0	FPAS 34	34,5	50
SILVYN® FLEXILOK PG серый						
65500470	9.0	12.0	10.0	FPAS 13	13,0	
65500490	9.0	12.0	10.0	FPAS 16	15,8	50
65500480	11.0	12.0	10.0	FPAS 13	13,0	50
65500390	11.0	15.0	10.0	FPAS 16	15,8	50
68100050	13,5	15.0	10.0	FPAS 16	15,8	50
68100070	13,5	16.0	10.0	FPAS 21	21,2	50
68100060	16.0	15.0	11.0	FPAS 16	15,8	50
68100080	16.0	18.0	11.0	FPAS 21	21,2	50
68100090	21.0	23.0	12.0	FPAS 28	28,5	50
65500620	29.0	31.0	12.0	FPAS 34	34,5	50

Фотографии не отмасштабированы и не передают детальные изображения соответствующих продуктов.

SILVYN® FLEXILOK 90° PG / SILVYN® FLEXILOK 90° M

Info

- **очень экономичный**
- **Угловые 90°, обеспечивают оптимальный монтаж**

Преимущества

- Быстрый монтаж
- Простое использование
- Резьбовые соединения для защитных рукавов с оптимальной ценой
- Нет теряющихся частей
- Новый дизайн, экономия места для монтажа

Области применения

- Машиностроение
- Монтаж распределительных электрошкафов
- Подвижная прокладка
- Для применения в ограниченном пространстве
- Для монтажа в зданиях

Характеристики

- Черного цвета, стойкие к УФ-лучам и атмосферным воздействиям
- Одноэлементный оптимальный дизайн
- Без галогенов и кадмия

Разрешение на применение (нормативная документация)

RoHS

Конструкция

- Соединительная резьба, метрическая/PG
- 90° угловые
- Специальная клеммная система

Примечание

- Демонтаж возможен с помощью отвертки

Подходящие защитные рукава

- SILVYN® FPAS Страница 797
- SILVYN® FPAS
- гофрированные защитные рукава из полимера

Технические данные

По запросам
белый, светло-серый (RAL7035)

Поставляемые цвета
Цвет черный (RAL 9005), стойкие к УФ-лучам
Цвет серый (RAL 7001)

Материал
PA66 (полиамид)
без галогенов

Класс защиты
IP 66

Температурный диапазон
от -50 до +135 °C

Номер артикула	Соединительная резьба M	Внутренний Ø, мм	Длина резьбы D мм	Подходят для SILVYN® FPAS	Подходит для рукавов нар. Ø, мм	Штук/ед. упаковки
SILVYN® FLEXILOK 90° M чёрный						
68100100	16 x 1,5	12.0	12.0	FPAS 16	13,0	50
68100105	20 x 1,5	14.0	14.0	FPAS 16	13,0	50
68100110	20 x 1,5	14.0	14.0	FPAS 21	21,2	50
68100115	25 x 1,5	20.0	15.0	FPAS 21	28,5	50
68100120	32 x 1,5	27.0	16.0	FPAS 21	28,5	50
SILVYN® FLEXILOK 90° M серый						
68100125	16 x 1,5	12.0	12.0	FPAS 16	13,0	50
68100130	20 x 1,5	14.0	14.0	FPAS 16	13,0	50
68100135	20 x 1,5	14.0	14.0	FPAS 21	21,2	50
68100140	25 x 1,5	20.0	15.0	FPAS 21	28,5	50
68100145	32 x 1,5	27.0	16.0	FPAS 21	28,5	50
SILVYN FLEXILOK 90° PG чёрный						
68100150	9.0	12.0	10.0	FPAS 16	15,8	50
68100155	11.0	12.0	10.0	FPAS 16	15,8	50
68100160	11.0	12.0	10.0	FPAS 16	15,8	50
68100170	13,5	15.0	10.0	FPAS 21	21,2	50
68100165	16.0	15.0	11.0	FPAS 16	15,8	50
68100175	16.0	18.0	11.0	FPAS 21	21,2	50
68100180	21.0	23.0	12.0	FPAS 28	28,5	50
68100185	29.0	31.0	12.0	FPAS 34	34,5	50
SILVYN® FLEXILOK 90° PG цвет серый						
68100190	9.0	12.0	10.0	FPAS 16	15,8	50
68100195	11.0	12.0	10.0	FPAS 16	15,8	50
68100200	11.0	12.0	10.0	FPAS 16	15,8	50
68100210	13,5	15.0	10.0	FPAS 21	21,2	50
68100205	16.0	15.0	11.0	FPAS 16	15,8	50
68100215	16.0	18.0	11.0	FPAS 21	21,2	50
68100220	21.0	23.0	12.0	FPAS 28	28,5	50
68100225	29.0	31.0	12.0	FPAS 34	34,5	50

Фотографии не отмасштабированы и не передают детальные изображения соответствующих продуктов.

SILVYN® FPAG / SILVYN® FPAG 90° PG

SILVYN® FPAG 90° PG

SILVYN® FPAG

Преимущества

SILVYN® FPAG

- Быстрый монтаж
- Стойкие к растягивающим усилиям
- Герметизация
- Защита от вибрации

SILVYN® FPAG 90° PG

- Угловые 90°, обеспечивают оптимальный монтаж
- Быстрый монтаж
- Стойкие к растягивающим усилиям
- Герметизация
- Защита от вибрации

Области применения

SILVYN® FPAG

- В комбинации с защитным рукавом для кабеля
- SILVYN® FPAS
- Для применения там, где возникают большие вибрации

SILVYN® FPAG 90° PG

- В комбинации с защитным рукавом для кабеля
- SILVYN® FPAS
- Для применения там, где возникают большие вибрации
- Для ограниченного пространства для монтажа

Характеристики

- Черного цвета, стойкие к УФ-лучам и атмосферным воздействиям
- Демонтаж возможен с помощью отвертки

Разрешение на применение (нормативная документация)

RoHS

- UL FILENUMBER E308201
- UNDERGROUND

Конструкция

SILVYN® FPAG

- Соединительная резьба PG
- Основной корпус
- Верхняя часть по диаметру с зубцами

SILVYN® FPAG 90° PG

- Соединительная резьба PG
- 90° угловые
- Основной корпус
- Верхняя часть по диаметру с зубцами

Примечание

- IP 68 (по запросам)

Подходящие защитные рукава

- SILVYN® FPAS Страница 797

Технические данные

По запросам
поставляются
с кл. защиты IP 68

Поставляемые цвета
Цвет черный (RAL 9005), стойкие к УФ-лучам
Цвет серый (RAL 7001)

Материал
PA66 (полиамид)
без галогенов

Класс защиты
IP 66

Температурный диапазон
от -50 до +135 °C

Номер артикула	Обозначение изделия	Подходят для SILVYN® FPAS	Штук/ед. упаковки
SILVYN® FPAG чёрный			
55506585	PG 7	10	10
55506595	PG 9/1	10	10
55506605	PG 9/2	13	10
55506615	PG 9/3	16	10
55506625	PG 11	16	10
55506635	PG 13,5/1	16	10
55506645	PG 13,5/2	18	10
55506995	PG 13,5/3	21	10
55506655	PG 16	21	10
55506665	PG 21	28	10
55506675	PG 29	34	10
55506685	PG 36	42	2
55506695	PG 48/1	54	2
55506705	PG 48/2	67	2
SILVYN® FPAG серый			
55506580	PG 7	10	10
55506590	PG 9/1	10	10
55506600	PG 9/2	13	10
55506610	PG 9/3	16	10
55506620	PG 11	16	10
55506630	PG 13,5/1	16	10
55506640	PG 13,5/2	18	10
55506990	PG 13,5/3	21	10
55506650	PG 16	21	10
55506660	PG 21	28	10
55506670	PG 29	34	10

Номер артикула	Обозначение изделия	Подходят для SILVYN® FPAS	Штук/ед. упаковки
55506680	PG 36	42	2
55506690	PG 48/1	54	2
55506700	PG 48/2	67	2
SILVYN® FPAG 90° PG чёрный			
55506715	PG 7	10	10
55506725	PG 9	13	10
55506735	PG 11	16	10
55506745	PG 13,5/1	16	10
55506755	PG 13,5/2	18	10
55506815	PG 13,5/3	21	10
55506765	PG 16	21	10
55506775	PG 21	28	10
55506785	PG 29	34	10
55506795	PG 36	42	1
55506805	PG 48/1	54	1
55506825	PG 48/2	67	1
SILVYN® FPAG 90° PG серый			
55506710	PG 7	10	10
55506720	PG 9	13	10
55506730	PG 11	16	10
55506740	PG 13,5/1	16	10
55506750	PG 13,5/2	18	10
55506810	PG 13,5/3	21	10
55506760	PG 16	21	10
55506770	PG 21	28	10
55506780	PG 29	34	10
55506790	PG 36	42	1
55506800	PG 48/1	54	1
55506820	PG 48/2	67	1

Фотографии не отмасштабированы и не передают детальные изображения соответствующих продуктов.

SILVYN® FCL

Преимущества
- Быстрый монтаж
- Простой демонтаж
- Защитный рукав не провисает
- Нет теряющихся частей

Области применения
- В комбинации с защитным рукавом для кабеля
- SILVYN® FPAS
- Крепление защитных рукавов к стенкам оборудования в различных областях

Характеристики
- Демонтаж возможен с помощью отвертки
- Одноэлементный держатель защитного рукава

Разрешение на применение (нормативная документация)
RoHS ✓

Технические данные
Поставляемые цвета
Цвет черный (RAL 9005), стойкие к УФ-лучам
Цвет серый (RAL 7001)

Материал
PA66 (полиамид)
без галогенов

Температурный диапазон
от -50 до +135 °C

Конструкция
- Одноэлементный держатель для защитного рукава с винтовым отверстием для крепления

Примечание
- Стойкие к УФ-лучам и атмосферным воздействиям

Подходящие защитные рукава
- SILVYN® FPAS Страница 797

Номер артикула	Обозначение изделия	Ø отверстия, мм	Подходят для SILVYN® FPAS	Штук/ед. упаковки
SILVYN® FCL чёрный				
55506905	10	5.0	10	10
55506915	13	5.0	13	10
55506925	16	5.0	16	10
55506985	18	6.0	18	10
55506935	21	6.0	21	10
55506945	28	6.0	28	10
55506955	34	6.0	34	10
55506965	42	6.0	42	5
55506975	54	6.0	54	5
SILVYN® FCL серый				
55506900	10	5.0	10	10
55506910	13	5.0	13	10
55506920	16	5.0	16	10
55506980	18	6.0	18	10
55506930	21	6.0	21	10
55506940	21	6.0	21	10
55506950	21	6.0	21	10
55506960	42	6.0	42	5
55506970	54	6.0	54	5

Фотографии не отмасштабированы и не передают детальные изображения соответствующих продуктов.

SILVYN® FPAC

Преимущества
- Быстрый монтаж
- Соединение, безопасное к разрыву
- Для удлинения гофрированных защитных рукавов

Области применения
- В комбинации с защитным рукавом для кабеля
- SILVYN® FPAS
- Соединительная муфта для удлинения рукавов

Характеристики
- Демонтаж возможен с помощью отвертки

Технические данные

RAL **Поставляемые цвета**
Цвет черный (RAL 9005), стойкие к УФ-лучам
Цвет серый (RAL 7001)

Материал
PA66 (полиамид)
без галогенов

IP **Класс защиты**
IP 66

Температурный диапазон
от -50 до +135 °C

Разрешение на применение (нормативная документация)
RoHS ✓

Примечание
- Стойкие к УФ-лучам и атмосферным воздействиям

Подходящие защитные рукава
- SILVYN® FPAS Страница 797

Фотографии не отмасштабированы и не передают детальные изображения соответствующих продуктов.

Номер артикула	Обозначение изделия	Подходят для SILVYN® FPAS	Штук/ед. упаковки
SILVYN FPAC чёрные			
55507005	16	16	5
55507015	21	21	5
55507025	28	28	5
55507035	34	34	5
SILVYN FPAC серый			
55507000	16	16	5
55507010	21	21	5
55507020	28	28	5
55507030	34	34	5

Фотографии не отмасштабированы и не передают детальные изображения соответствующих продуктов.

SILVYN® KSE-M

Преимущества
- Быстрый монтаж
- Защита от вибрации
- Дополнительная защита кабелей от растягивающих усилий
- дополнительная герметизация кабелей
- Соединение, оптимальное по электромагнитной совместимости

Области применения
- В комбинации с защитным рукавом для кабеля
- SILVYN® FPAS
- Везде там, где экранированные кабели нуждаются в дополнительной защите

Характеристики
- Черного цвета, стойкие к УФ-лучам и атмосферным воздействиям
- Демонтаж возможен с помощью отвертки

Технические данные

RAL **Поставляемые цвета**
Чёрный, RAL 9005, стойкие к УФ-лучам

Материал
Латунь, покрытая никелем,
PA66,
без силикона,
без галогенов

IP **Класс защиты**
Защитный рукав: IP66
кабель: IP68

Температурный диапазон
от -30 до +100 °C

Разрешение на применение (нормативная документация)
RoHS ✓

Конструкция
- метрическая соединительная резьба
- Кабельные вводы для оптимальной электромагнитной совместимости
- Основной корпус
- Верхняя часть по диаметру с зубцами

Подходящие защитные рукава
- SILVYN® FPAS Страница 797

Номер артикула	Соединительная резьба M	Диапазон зажима, мм	Длина резьбы D мм	Подходят для SILVYN® FPAS	Для защитного рукава нар. Ø, мм	Штук/ед. упаковки
SILVYN® KSE-M чёрный						
55507105	16x1,5/1	4.5 - 9.0	12.0	13	13,0	10
55507115	16x1,5/2	4.5 - 9.0	12.0	16	15,8	10
55507125	20x1,5/1	7.0 - 12.5	12.0	16	15,8	10
55507135	20x1,5/2	7.0 - 12.5	12.0	21	21,2	10
55507145	25x1,5	9.0 - 16.5	12.0	28	28,5	10
55507155	32x1,5	11.0 - 21.0	15.0	34	34,5	10
55507165	40x1,5	19.0 - 28.0	15.0	42	42,5	1
55507175	50x1,5	27.0 - 35.0	15.0	54	54,5	1

Фотографии не отмасштабированы и не передают детальные изображения соответствующих продуктов.

Аксессуары
- SKINDICHT® SM-PE-M см. страницу 694

SILVYN® MAXI PA

Преимущества
- Стабильный по форме
- с гибкими жилами
- Высокая огнестойкость, самозатухающие по UL 94V-0
- Прочные

Области применения
- Машиностроение
- Общественные сооружения
- Подвижная прокладка
- Для наружной прокладки

Характеристики
- Без галогенов и кадмия
- Износостойкие
- Повышенная стойкость к маслам, бензину, кислотам и другим химическим веществам

Разрешение на применение (нормативная документация)
- UL FILENUMBER E308201

Конструкция
- Защитный гофрированный рукав из материала Полиамид 6, толстостенный

Примечание
- Стойкие к УФ-лучам и атмосферным воздействиям

Технические данные

По запросам
поставляются из PA 12

Поставляемые цвета
Цвет серый (RAL 7001)
Цвет черный (RAL 9005), стойкие к УФ-лучам

Материал
PA 6 (полиамид)
без галогенов

Температурный диапазон
от -40 до +115
кратковременно +150

Номер артикула	Внутренний Ø x наружный Ø, мм	Радиус изгиба, мм	Внутренний Ø, мм	Вес кг/м	Подходят для SILVYN® AFG-PA/AFW-PA	Ед. упаковки, бухты в м
SILVYN® MAXI PA серый						
61791150	66.5 x 79.2	170	66.5	0.46	70	10
61791160	91.0 x 106.0	225	91.0	0.79	95	10
SILVYN® MAXI PA чёрный						
61791155	66.5 x 79.2	170	66.5	0.46	70	10
61791165	91.0 x 106.0	225	91.0	0.79	95	10

Фотографии не отмасштабированы и не передают детальные изображения соответствующих продуктов.

Аксессуары
- SILVYN® AFG-PA см. страницу 807
- SILVYN® AFW-PA см. страницу 807

SILVYN® AFG-PA / SILVYN® Уплотнение AFG-PA / AFW-PA / SILVYN® AFW-PA

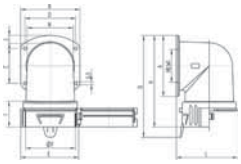

SILVYN® AFW-PA

SILVYN® Уплотнение AFG-PA / AFW-PA

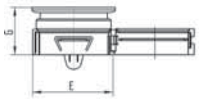

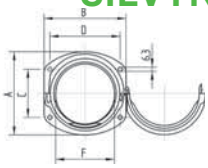

SILVYN® AFG-PA

Преимущества

SILVYN® AFG-PA

- Соединение, устойчивое к разрыву
- Надёжный ввод рукава
- Высокая огнестойкость, самозатухающие по UL 94V-0

SILVYN® Уплотнение AFG-PA / AFW-PA

- Уплотнение увеличивает класс защиты IP для SILVYN® AFG-PA и SILVYN® AFW-PA

SILVYN® AFW-PA

- Угловые 90°, обеспечивают оптимальный монтаж
- Соединение, устойчивое к разрыву
- Надёжный ввод рукава
- Высокая огнестойкость, самозатухающие по UL 94V-0

Области применения

SILVYN® AFG-PA

- В комбинации с защитным рукавом для кабеля
- SILVYN® MAXI PA
- Машиностроение
- Для связывания в пучки и прокладки кабелей и проводов

SILVYN® Уплотнение AFG-PA / AFW-PA

- В комбинации с защитным рукавом для кабеля
- SILVYN® MAXI PA
- SILVYN® AFG-PA
- SILVYN® AFW-PA

SILVYN® AFW-PA

- В комбинации с защитным рукавом для кабеля
- SILVYN® MAXI PA
- Машиностроение
- Для связывания в пучки и прокладки кабелей и проводов
- Для ограниченного пространства для монтажа

Разрешение на применение (нормативная документация)

SILVYN® AFG-PA

- UL FILENUMBER E308201

SILVYN® Уплотнение AFG-PA / AFW-PA

- IP 69K по DIN 40050 T.9

Конструкция

SILVYN® AFG-PA

- Одноэлементный соединительный фланец с шарнирным механизмом специально для рукава SILVYN® MAXI PA. Благодаря специальной конструкции защитный рукав может быть предварительно собран и затем смонтирован.

SILVYN® Уплотнение AFG-PA / AFW-PA

- Уплотняющий элемент с подходящим волновым профилем

SILVYN® AFW-PA

- Одноэлементный угловой 90° соединительный фланец с шарнирным механизмом, специально для защитного рукава SILVYN® MAXI PA. Благодаря специальной конструкции защитный рукав может быть предварительно собран и затем смонтирован.

Примечание

SILVYN® AFG-PA

- Стойкие к УФ-лучам и атмосферным воздействиям

SILVYN® AFW-PA

- Стойкие к УФ-лучам и атмосферным воздействиям

Подходящие защитные рукава

- SILVYN® MAXI PA Страница 806

Технические данные

RAL **Поставляемые цвета**
SILVYN® AFG-PA
Цвет серый (RAL 7001)
Цвет черный (RAL 9005), стойкие к УФ-лучам
SILVYN® AFW-PA
Цвет серый (RAL 7001)
Цвет черный (RAL 9005), стойкие к УФ-лучам

Материал
SILVYN® AFG-PA
PA6
SILVYN® AFW-PA
PA6

IP **Класс защиты**
SILVYN® AFG-PA
IP 54
IP 66 с уплотнением AFG-PA/AFW-PA
SILVYN® AFW-PA
IP 54
IP 66 с уплотнением AFG-PA/AFW-PA

Температурный диапазон
SILVYN® AFG-PA
от -30 до +100 °C
SILVYN® AFW-PA
от -30 до +100 °C

Номер артикула	Обозначение изделия	Номинальный размер	A mm	B, мм	Общая длина C, мм	D, мм		F mm	H	I	J	K	L	N	O	Штук/ед. упаковки
SILVYN® AFG-PA серый																
55001080	70 прямой	70	94.0	96.0	60.5	80.5										1
55001081	95 прямой	95	128.0	126.0	74.0	108.0										1
SILVYN® AFG-PA черный																
55001085	70 прямой	70	94.0	96.0	60.5	80.5										1
55001086	95 прямой	95	128.0	126.0	74.0	108.0										1
SILVYN® Уплотнение для AFG-PA, AFW-PA																
55001082	70															1
55001083	95															1
SILVYN® AFW-PA серый																
55001090	70–90° – угол		94.0	96.0	60.5	80.5	96.4	69.0	70.0	56.5	6.2	152.5	103.5	81.5	175.0	1
55001091	95–90° – угол		128.0	126.0	74.0	108.0	123.5	96.0	95.0	55.0	7.0	202.5	127.5	98.5	224.5	1
SILVYN® AFW-PA черный																
55001093	70–90° – угол		94.0	96.0	60.5	80.5	96.4	69.0	70.0	56.5	6.2	152.5	103.5	81.5	175.0	1
55001092	95–90° – угол		128.0	126.0	74.0	108.0	123.5	96.0	95.0	55.0	7.0	202.5	127.5	98.5	224.5	1

Фотографии не отмасштабированы и не передают детальные изображения соответствующих продуктов.

Аксессуары

SILVYN® AFG-PA

- SILVYN® Уплотнение AFG-PA / AFW-PA см. страницу 807

SILVYN® Уплотнение AFG-PA / AFW-PA

- SILVYN® AFG-PA см. страницу 807
- SILVYN® AFW-PA см. страницу 807

SILVYN® AFW-PA

- SILVYN® Уплотнение AFG-PA / AFW-PA см. страницу 807

SILVYN® SPLIT

Преимущества
- Стабильный по форме
- с гибкими жилами
- Прочные
- Всесторонняя защита после монтажа
- Быстрый и простой монтаж

Области применения
- Автомобилестроение
- Судостроение
- Машиностроение
- Электротехническая промышленность
- Везде там, где кабели должны быть защищены после монтажа

Характеристики
- Без галогенов и кадмия
- Износостойкие
- Повышенная стойкость к маслам, бензину, кислотам и другим химическим веществам

Разрешение на применение (нормативная документация)
RoHS

Конструкция
- Разделяемый гофрированный защитный рукав 6 из полиамида

Примечание
- Стойкие к УФ-лучам и атмосферным воздействиям
- По запросам
- SILVYN® SPLIT PP (полипропилен) SILVYN® SPLIT NW 54 / 70

Info
- **Новые размеры**

Технические данные

По запросам
SILVYN® SPLIT PP (полипропилен)
SILVYN® SPLIT NW 54 / 70

Поставляемые цвета
Чёрный, RAL 9005, стойкие к УФ-лучам

Материал
PA (полиамид), без галогенов

Класс защиты
IP 43 с SILVYN® SPLIT COV

Температурный диапазон
от -40 °C до +120 °C
кратковременно 150 °C

Номер артикула	Обозначение изделия	Радиус изгиба, мм	Размер рукава, мм	Для защитного рукава нар. Ø, мм	Подходят для SILVYN® COV	Ед. упаковки в м
SILVYN® SPLIT						
61806621	8	70	6.2/11.2	11.2		50
61806620	10	55	8.9/13.6	13.6	M16/PG9	50
61806630	14	75	12.9/18.7	18.7	M20/PG13,5	50
61806631	16	100	10.3/15.8	15.8		50
61806640	20	105	19.8/25.9	25.9	M25/PG21	50
61806641	21	120	13.9/21.0	21.0		50
61806650	23	125	23.7/31.3	31.3	M32/PG29	50
61806651	32	180	26.2/34.5	34.5		50
61806660	37	170	31.7/41.9	41.9	M40/PG29	25
61806670	45	170	43.1/54.2	54.2	M50	25

Фотографии не отмасштабированы и не передают детальные изображения соответствующих продуктов.

Аналогичная продукция
- SILVYN® RILL PA6 SINUS см. страницу 811

Аксессуары
- SILVYN® SPLIT COV см. страницу 809
- SILVYN® SPLIT COS см. страницу 809

SILVYN® SPLIT COS / SILVYN® SPLIT COV

SILVYN® SPLIT COS

SILVYN® SPLIT COV

Преимущества

SILVYN® SPLIT COV

- Быстрый и простой монтаж
- Для последующего монтажа защитных рукавов

SILVYN® SPLIT COS

- Быстрый монтаж
- Простой демонтаж
- Соединение, безопасное к разрыву
- Защитный рукав не провисает
- Нет теряющихся частей

Области применения

SILVYN® SPLIT COV

- В комбинации с защитным рукавом для кабеля
- SILVYN® SPLIT
- Машиностроение
- Электротехническая промышленность
- Везде там, где кабели должны быть защищены после монтажа

SILVYN® SPLIT COS

- В комбинации с защитным рукавом для кабеля
- SILVYN® SPLIT
- Крепление защитных рукавов к стенкам оборудования в различных областях

Характеристики

SILVYN® SPLIT COV

- Вкл. разделяемую контргайку

SILVYN® SPLIT COS

- Одноэлементный держатель защитного рукава

Разрешение на применение (нормативная документация)

RoHS ✓

Конструкция

SILVYN® SPLIT COS

- Одноэлементный держатель защитного рукава с отверстием M4/M5/M6 для крепления

Примечание

- Стойкие к УФ-лучам и атмосферным воздействиям

Подходящие защитные рукава

- SILVYN® SPLIT Страница 808

Технические данные

RAL **Поставляемые цвета**
Чёрный, RAL 9005, стойкие к УФ-лучам

Материал
PA (полиамид), без галогенов

Температурный диапазон
от -40 до +120 °C

Номер артикула	Обозначение изделия	PG резьба	Размер рукава, мм	Для защитного рукава нар. Ø, мм	Подходят для SILVYN® SPLIT	Штук/ед. упаковки
SILVYN® SPLIT COV						
61806760	10	9	8.9/13.6	13.6	10	100
61806770	14	13.5	12.9/18.7	18.7	14	100
61806780	20	21	19.8/25.9	25.9	20	50
61806790	23	29	23.7/31.3	31.3	23	50
61806800	37	29	31.7/41.9	41.9	37	25
SILVYN® SPLIT COV-M						
61806680	10	16	8.9/13.6	13.6	10	100
61806681	14	20	12.9/18.7	18.7	14	100
61806682	20	25	19.8/25.9	25.9	20	50
61806683	23	32	23.7/31.3	31.3	23	50
61806684	37	40	31.7/41.9	41.9	37	25
61806685	45	50	43.1/54.2	54.2	37	25
SILVYN® SPLIT COS						
61806690	10		8.9/13.6	13.6	10	100
61806700	14		12.9/18.7	18.7	14	100
61806710	20		19.8/25.9	25.9	20	50
61806720	23		23.7/31.3	31.3	23	50
61806730	37		31.7/41.9	41.9	37	20
61806740	45		43.1/54.2	54.2	45	20

Фотографии не отмасштабированы и не передают детальные изображения соответствующих продуктов.

Новинка

SILVYN® SPLIT GMP-M

SILVYN® SPLIT GMP-M

Преимущества

- Быстрый монтаж
- Простой демонтаж

Примечание

- Стойкие к УФ-лучам и атмосферным воз-действиям

Подходящие защитные рукава

- SILVYN® SPLIT Страница 808

Технические данные

Поставляемые цвета
Чёрный, RAL 9005, стойкие к УФ-лучам

Материал
PA (полиамид), без галогенов

Температурный диапазон
от -40 до +120 °C

Номер арти-кула	PG резьба
61806686	16
61806687	20
61806688	25
61806689	32
61806691	40
61806692	50

Фотографии не отмасштабированы и не передают детальные изображения соответствующих продуктов.

SILVYN® RILL PA6 SINUS

Info

- **С синусоидальной прорезью для последующего монтажа**
- **Из термостойкого специального полиамида до +140 °C**

SILVYN® RILL PA6 SINUS

Преимущества

- Стабильный по форме
- с гибкими жилами
- Прочные
- Защита кабелей после монтажа
- Синусоидальная прорезь остаётся закрытой и при торсионной нагрузке

Области применения

- Машиностроение
- Электротехническая промышленность
- Судостроение
- Для применений в технике получения солнечной энергии

Характеристики

- Повышенная стойкость к маслам, бензину, кислотам и другим химическим веществам
- Без галогенов и кадмия
- Износостойкие

Разрешение на применение (нормативная документация)

RoHS

- NFR-13-903 от 8,4x11,4

Конструкция

- Гофрированные защитные рукава из материала Полиамид 6 с синусоидальной прорезью

Примечание

- По запросам
- SILVYN® RILL PA6 SINUS PP (полипропилен)

Технические данные

В соответствии с
GGVS, NFR-13-903
от 8,4 x 11,4

Примечание
Удлинение при разрыве по стандарту DIN 53 455: 50 - 200 %
Стойкость к удару по стандарту DIN 53 453: без разрыва
Стойкость к удару с надрезом по стандарту DIN 53 453: без разрыва
Номинальная воспламеняемость: UL 94HB

Поставляемые цвета
Чёрный, RAL 9005, стойкие к УФ-лучам

Материал
PA6, термостойкий полиамид
не содержат кадмия
без галогенов

Температурный диапазон
от -40 до +140 °C

Номер артикула	Внутренний Ø x наружный Ø, мм	Внутренний Ø, мм	Подходят для держателя SILVYN®	Ед. упаковки, бухты в м
SILVYN® RILL PA6 SINUS				
61806550	6,7 x 10.0	6.7	FCL 10 / 5550 6905	50
61806555	8,4 x 11,4	8.4		50
61806560	9,9 x 13.0	9.9	FCL 13 / 5550 6915	50
61806565	12,2 x 15,7	12.2	FCL 16 / 5550 6925	50
61806570	16,6 x 21,2	16.6	FCL 21 / 5550 6935	50
61806575	21,3 x 25,4	21.3	SPLIT COS 20 / 6180 6710	50
61806580	23,2 x 28,3	23.2	FCL 28 / 5550 6945	50

Фотографии не отмасштабированы и не передают детальные изображения соответствующих продуктов.

Аналогичная продукция

- SILVYN® SPLIT см. страницу 808

Аксессуары

- SILVYN® SPLIT COS см. страницу 809
- SILVYN® FCL см. страницу 804
- Поглотитель кабеля STKP помогает вводить кабель

SILVYN® AS

SILVYN® AS

Преимущества

- Стойкие к растягивающим усилиям
- Повышенная прочность
- с гибкими жилами
- Стойкие к высоким механическим нагрузкам
- Жаростойкие

Области применения

- Техника автоматизации
- Машиностроение
- Производство промышленного оборудования
- Железнодорожный транспорт
- Окружающая среда с высокими механическими требованиями

Разрешение на применение (нормативная документация)

RoHS

- VDE
- DIN 49012, соответствует типу G по EN 500886-2-3
- Во взрывоопасных зонах EX по VDE 0165 DIN EN 50281-1-2

Конструкция

- Спирально намотанный металлический защитный рукав с зацепляющимся профилем

Примечание

- По запросам
- Ед. упаковки 10 м

Технические данные

Материал
Холоднокатанная лента DC Ø3 по EN 10139 Fe/Zn3 оцинкованная

Температурный диапазон
До +220 °C

Номер артикула	PG резьба	Внутренний Ø x наружный Ø, мм	Радиус изгиба, мм	Внутренний Ø, мм	Подходят для SILVYN® MSK-M	Подходят для SILVYN® US-M	Подходят для SILVYN® US/US-EDU-AS/US MS-DR	Ед. упаковки, бухты в м
SILVYN® AS								
61802080	7	8.0 x 10.0	28	8.0	12 x 1,5	10 x 1,0	7	50
61802090	9	11.0 x 14.0	34	11.0	16 x 1,5	12 x 1,5	9	50
61802100	11	14.0 x 17.0	40	14.0	20 x 1,5	16 x 1,5	11	50
61802110	13.5	16.0 x 19.0	45	16.0			13,5	50
61802120	16	18.0 x 21.0	50	18.0	25 x 1,5	20 x 1,5	16	50
61802130	21	23.0 x 27.0	63	23.0	32 x 1,5	25 x 1,5	21	50
61802140	29	31.0 x 36.0	85	31.0	40 x 1,5	32 x 1,5	29	25
61802150	36	40.0 x 45.0	100	40.0	50 x 1,5	40 x 1,5	36	25
61802170	48	51.0 x 56.0	125	51.0	63 x 1,5	50 x 1,5	48	25

Фотографии не отмасштабированы и не передают детальные изображения соответствующих продуктов.

Аналогичная продукция

- SILVYN® EDU-AS см. страницу 813

Аксессуары

- SILVYN® MSK-M US см. страницу 816
- SILVYN® US-M см. страницу 777
- SILVYN® US см. страницу 778
- SILVYN® US-AS см. страницу 819

SILVYN® EDU-AS

SILVYN® EDU-AS

Преимущества

- Стойкий к воздействию горячей стружки
- Стойкие к растягивающим усилиям
- Повышенная прочность
- с гибкими жилами
- Для высоких механических нагрузок

Области применения

- Машиностроение
- Производство промышленного оборудования
- Техника автоматизации
- Везде там, где искры от сварки или горячая стружка могут повредить кабель
- Окружающая среда с высокими механическими требованиями

Разрешение на применение (нормативная документация)

- VDE
- DIN 49012, соответствует типу K по EN 500886-2-3
- Во взрывоопасных зонах EX по VDE 0165 DIN EN 50281-1-2

Конструкция

- Спирально намотанный металлический защитный рукав с зацепляющимся профилем
- Оплётка из оцинкованных стальных проволок

Примечание

- По запросам
- Ед. упаковки 10 м
- До +400 °C

Технические данные

Материал
Холоднокатанная лента DC Ø3 по EN 10139
Fe/Zn3 оцинкованная
Оплётка: оцинкованная стальная проволока

Температурный диапазон
До +220 °C

Номер артикула	PG резьба	Внутренний Ø x наружный Ø, мм	Радиус изгиба, мм	Внутренний Ø, мм	Подходят для SILVYN® MSK-M	Подходят для SILVYN® US-M	Подходят для SILVYN® US/US-EDU-AS/US MS-DR	Ед. упаковки, бухты в м
SILVYN® EDU-AS								
61802380	7	7.0 x 10.0	28	7.0	12 x 1,5	10 x 1,0	7	50
61802390	9	10.0 x 14.0	34	10.0	16 x 1,5	12 x 1,5	9	50
61802400	11	13.0 x 17.0	40	13.0	20 x 1,5	16 x 1,5	11	50
61802410	13.5	15.0 x 19.0	45	15.0			13,5	50
61802420	16	17.0 x 21.0	50	17.0	25 x 1,5	20 x 1,5	16	50
61802430	21	22.0 x 27.0	63	22.0	32 x 1,5	25 x 1,5	21	50
61802440	29	29.0 x 36.0	85	29.0	40 x 1,5	32 x 1,5	29	25
61802450	36	38.0 x 45.0	100	38.0	50 x 1,5	40 x 1,5	36	25
61802470	48	49.0 x 56.0	135	49.0	63 x 1,5	50 x 1,5	48	25

Фотографии не отмасштабированы и не передают детальные изображения соответствующих продуктов.

Аксессуары

- SILVYN® MSK-M US см. страницу 816
- SILVYN® US-M см. страницу 777
- SILVYN® US см. страницу 778
- SILVYN® US-EDU-AS см. страницу 819
- SILVYN® US-MS-DR см. страницу 819

SILVYN® EMC AS-CU

SILVYN® EMC AS-CU

SILVYN® MSK-M

SILVYN® US/US-M + US-EDU-AS IP 40

SILVYN® US-EDU-AS

SILVYN® US MS-DR

Преимущества

- Оптимальная электромагнитная совместимость
- Стойкие к растягивающим усилиям
- Повышенная прочность
- с гибкими жилами
- Стойкие к высоким механическим нагрузкам

Области применения

- Машиностроение
- Автомобильная промышленность
- Для подъёмно-транспортного оборудования
- Применение в железнодорожном транспорте / транспортное машиностроение
- Везде там, где возможно наличие электромагнитных полей.

Характеристики

- Может быть достигнут коэффициент экранирования при 10 МГц по VG 95373 ч. 41 до 30 дБ.

Разрешение на применение (нормативная документация)

RoHS

Конструкция

- Спирально намотанный металлический защитный рукав с зацепляющимся профилем
- Оплётка из медных луженых проволок

Технические данные

Материал
Внутренний рукав: холоднокатанная лента St2 по EN 10139 Fe/Zn3, оцинкованная. Наружная оплётка: из лужёных медных проволок

Температурный диапазон
До +150 °C

Номер артикула	Обозначение изделия	Внутренний Ø x наружный Ø, мм	Радиус изгиба, мм	Подходят для SILVYN® MSK-M	Подходят для SILVYN® US-M	Подходят для SILVYN® US/US-EDU-AS/US MS-DR	Ед. упаковки, бухты в м
SILVYN® EMC AS-CU							
64400500	SILVYN® EMC AS-CU 10	7.0 x 10.0	28	12 x 1,5	10 x 1,0	7	50
64400501	SILVYN® EMC AS-CU 14	10.0 x 14.0	34	16 x 1,5	12 x 1,5	9	50
64400502	SILVYN® EMC AS-CU 17	13.0 x 17.0	40	20 x 1,5	16 x 1,5	11	50
64400503	SILVYN® EMC AS-CU 19	15.0 x 19.0	45			13,5	50
64400504	SILVYN® EMC AS-CU 21	17.0 x 21.0	50	25 x 1,5	20 x 1,5	16	50
64400505	SILVYN® EMC AS-CU 27	22.0 x 27.0	63	32 x 1,5	25 x 1,5	21	50
64400506	SILVYN® EMC AS-CU 36	29.0 x 36.0	85	40 x 1,5	32 x 1,5	29	25
64400507	SILVYN® EMC AS-CU 45	38.0 x 45.0	100	50 x 1,5	40 x 1,5	36	25
64400508	SILVYN® EMC AS-CU 56	49.0 x 56.0	135	63 x 1,5	50 x 1,5	48	25

Фотографии не отмасштабированы и не передают детальные изображения соответствующих продуктов.

Аксессуары

- 3M Scotch™ 1183 Электропроводящая лента см. страницу 944
- SILVYN® MSK-M US см. страницу 816
- SILVYN® US-M см. страницу 777
- SILVYN® US см. страницу 778
- SILVYN® US-EDU-AS см. страницу 819
- SILVYN® US-MS-DR см. страницу 819

SILVYN® AS-P

SILVYN® AS-P

Преимущества

- Защита от жидкостей
- Стойкие к растягивающим усилиям
- Повышенная прочность
- с гибкими жилами
- Стойкие к высоким механическим нагрузкам

Области применения

- Машиностроение
- Производство промышленного оборудования
- Техника автоматизации
- Там, где возможно появление жидкостей
- Окружающая среда с высокими механическими требованиями

Разрешение на применение (нормативная документация)

- VDE
- DIN 49012, соответствует типу I по EN 500886-2-3
- Во взрывоопасных зонах EX по VDE 0165 DIN EN 50281-1-2

Конструкция

- Спирально намотанный металлический защитный рукав с зацепляющимся профилем
- В оболочке из ПВХ-пластиката

Технические данные

Поставляемые цвета
Серый

Материал
Холоднокатанная лента DC Ø3 по DIN 10139 оцинкованная Fe/Zn3
Оболочка: ПВХ

Температурный диапазон
от -25 до +80 °C
кратковременно до +100 °C

Номер артикула	PG резьба	Внутренний Ø x наружный Ø, мм	Радиус изгиба, мм	Внутренний Ø, мм	Подходят для SILVYN® MSK-M	Подходят для SILVYN® US-M	Подходят для SILVYN® US/US-EDU-AS/US MS-DR	Ед. упаковки, бухты в м
SILVYN® AS-P								
64400010	7	7.0 x 10.0	32	7.0	12 x 1,5	10 x 1,0	7	50
64400020	9	10.0 x 14.0	40	10.0	16 x 1,5	12 x 1,5	9	50
64400030	11	13.0 x 17.0	45	13.0	20 x 1,5	16 x 1,5	11	50
64400040	13.5	15.0 x 19.0	52	15.0			13,5	50
64400050	16	17.0 x 21.0	58	17.0	25 x 1,5	20 x 1,5	16	50
64400060	21	22.0 x 27.0	72	22.0	32 x 1,5	25 x 1,5	21	50
64400070	29	29.0 x 36.0	98	29.0	40 x 1,5	32 x 1,5	29	25
64400080	36	38.0 x 45.0	118	38.0	50 x 1,5	40 x 1,5	36	25
64400090	48	49.0 x 56.0	140	49.0	63 x 1,5	50 x 1,5	48	25
SILVYN® AS-P 10M								
64400100	7	7.0 x 10.0	32	7.0	12 x 1,5	10 x 1,0	7	10
64400110	9	10.0 x 14.0	40	10.0	16 x 1,5	12 x 1,5	9	10
64400120	11	13.0 x 17.0	45	13.0	20 x 1,5	16 x 1,5	11	10
64400130	13.5	15.0 x 19.0	52	15.0			13,5	10
64400140	16	17.0 x 21.0	58	17.0	25 x 1,5	20 x 1,5	16	10
64400150	21	22.0 x 27.0	72	22.0	32 x 1,5	25 x 1,5	21	10
64400160	29	29.0 x 36.0	98	29.0	40 x 1,5	32 x 1,5	29	10
64400170	36	38.0 x 45.0	118	38.0	50 x 1,5	40 x 1,5	36	10
64400180	48	49.0 x 56.0	140	49.0	63 x 1,5	50 x 1,5	48	10

Фотографии не отмасштабированы и не передают детальные изображения соответствующих продуктов.

Аксессуары

- SILVYN® MSK-M US см. страницу 816
- SILVYN® US-M см. страницу 777
- SILVYN® US см. страницу 778
- SILVYN® US-AS см. страницу 819
- SILVYN® US-EDU-AS см. страницу 819

SILVYN® MSK-M US

SILVYN® MSK-M US

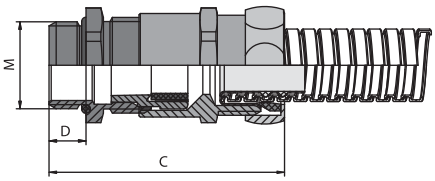

Преимущества

- Оптимальная защита кабеля и защитного рукава от растягивающих усилий
- Высокая герметичность кабеля
- Быстрый и простой монтаж
- Большой диапазон крепления
- Стойкие к кручению

Области применения

- В комбинации с защитным рукавом для кабеля
- SILVYN® AS
- SILVYN® EDU-AS/EMC AS-CU/AS-P
- Для внутренней/наружной прокладки
- Везде там, где необходима дополнительная герметизация кабелей и дополнительная защита от растягивающих усилий

Характеристики

- Комбинирование SILVYN® и SKINTOP®

Разрешение на применение (нормативная документация)

RoHS ✓

Конструкция

- Частично:
- SKINTOP® MS-M кабельные вводы
- SKINTOP® MS-SC-M (эл. магнитная защита)
- SKINTOP® DIX уплотнительные вставки для нескольких кабелей
- SILVYN® соединение защитного рукава с внутренней втулкой и накидной гайкой

Примечание

- По запросам
- С удлинённой соединительной резьбой XL (по запросу)
- Подходящие детали см. SKINTOP® метрические аксессуары

Подходящие защитные рукава

- SILVYN® AS Страница 812
- SILVYN® EDU-AS Страница 813
- SILVYN® AS-P Страница 815
- SILVYN® EMC AS-CU Страница 814

Технические данные

Материал
Материал:
корпус: латунь, покрытая никелем
уплотнение резьбового соединения: CR/NBR (хлоропреновая/бутадиеновая резина)
уплотнение защитного рукава: TPE (термопластичный эластомер)

Класс защиты
Со стороны кабеля: IP 68
со стороны рукава:
IP 40 с SILVYN® AS, EDU-AS, EMC AS-CU
IP 65 с SILVYN® FPS, AS-P
IP 66 с SILVYN® FD-PU

Температурный диапазон
от -30 до +100 °C

Номер артикула	Обозначение изделия	Подходит для рукавов нар. Ø, мм	Штук/ед. упаковки
SILVYN® MSK-M для SILVYN® AS			
55506080	MSK-M M12x1,5 AS	AS 7	5
55506081	MSK-M M16x1,5 AS	AS 9	5
55506082	MSK-M M20x1,5 AS	AS 11	5
55506083	MSK-M M25x1,5 AS	AS 16	5
55506084	MSK-M M32x1,5 AS	AS 21	5
55506085	MSK-M M40x1,5 AS	AS 29	1
55506086	MSK-M M50x1,5 AS	AS 36	1
55506087	MSK-M M63x1,5 AS	AS 48	1
SILVYN® MSK-M для SILVYN® EDU-AS / AS-P/ EMC AS-CU			
55506090	MSK-M M12x1,5 EDU	EDU-AS, AS-P, EMC AS-CU 7	5
55506091	MSK-M M16x1,5 EDU	EDU-AS, AS-P, EMC AS-CU 9	5
55506092	MSK-M M20x1,5 EDU	EDU-AS, AS-P, EMC AS-CU 11	5
55506093	MSK-M M25x1,5 EDU	EDU-AS, AS-P, EMC AS-CU 16	5
55506094	MSK-M M32x1,5 EDU	EDU-AS, AS-P, EMC AS-CU 21	5
55506095	MSK-M M40x1,5 EDU	EDU-AS, AS-P, EMC AS-CU 29	1
55506096	MSK-M M50x1,5 EDU	EDU-AS, AS-P, EMC AS-CU 36	1
55506097	MSK-M M63x1,5 EDU	EDU-AS, AS-P, EMC AS-CU 48	1
SILVYN® MSK-M для SILVYN® AS			
55506110	MSK-SC-M M12x1,5 AS	AS 7	5
55506111	MSK-SC-M M16x1,5 AS	AS 9	5
55506112	MSK-SC-M M20x1,5 AS	AS 11	5
55506113	MSK-SC-M M25x1,5 AS	AS 16	5
55506114	MSK-SC-M M32x1,5 AS	AS 21	5
55506115	MSK-SC-M M40x1,5 AS	AS 29	1
55506116	MSK-SC-M M50x1,5 AS	AS 36	1
SILVYN® MSK-M для SILVYN® EDU-AS / AS-P			
55506120	MSK-SC-M M12x1,5 EDU	EDU-AS, AS-P, EMC AS-CU 7	5
55506121	MSK-SC-M M16x1,5 EDU	EDU-AS, AS-P, EMC AS-CU 9	5
55506122	MSK-SC-M M20x1,5 EDU	EDU-AS, AS-P, EMC AS-CU 11	5
55506123	MSK-SC-M M25x1,5 EDU	EDU-AS, AS-P, EMC AS-CU 16	5
55506124	MSK-SC-M M32x1,5 EDU	EDU-AS, AS-P, EMC AS-CU 21	5
55506125	MSK-SC-M M40x1,5 EDU	EDU-AS, AS-P, EMC AS-CU 29	1
55506126	MSK-SC-M M50x1,5 EDU	EDU-AS, AS-P, EMC AS-CU 36	1

Другие варианты со взаимозаменяемыми SKINTOP® DIX-M по запросу
Фотографии не отмасштабированы и не передают детальные изображения соответствующих продуктов.

Аксессуары

- SKINTOP® DIX-M см. страницу 672
- SKINTOP® DIX-M AUTOMATION см. страницу 673
- SKINTOP® DIX-DV см. страницу 675

SILVYN® US-M

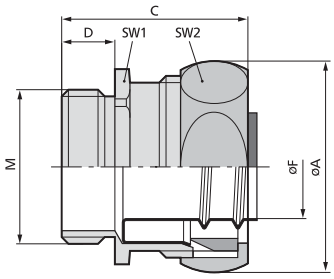

SILVYN® US-M

Преимущества
- Стойкий к большим растягивающим нагрузкам
- Экономия места для монтажа
- Защита от вибрации
- Для универсального применения

Области применения
- В комбинации с защитным рукавом для кабеля
- SILVYN® FPS/FD-PU
- SILVYN®AS/EDU-AS/EMC AS-CU/AS-P
- Машиностроение
- Производство промышленного оборудования

Характеристики
- Компактная модификация
- Благодаря применению латунного кольца SILVYN® US-MS-DR резьбовое соединение оптимально по электромагнитной совместимости

Разрешение на применение (нормативная документация)

RoHS ✓

Конструкция
- метрическая соединительная резьба
- 6-гранный промежуточный штуцер
- Внутренняя втулка (заказывается отдельно)
- Уплотняющий элемент
- Накидная гайка

Примечание
- Необходимые внутренние втулки заказывать отдельно
- SILVYN® EE-K
- SILVYN® US-AS/US-EDU-AS
- Должны заказываться отдельно в зависимости от защитной системы

Подходящие защитные рукава
- SILVYN® FPS Страница 774
- SILVYN® EDU-AS Страница 813
- SILVYN® FD-PU Страница 775
- SILVYN® AS-P Страница 815
- SILVYN® EMC AS-CU Страница 814
- SILVYN® FPS-EDU

Технические данные

Материал
Корпус: латунь, покрытая никелем
Уплотнительное кольцо: TPE (термопластичный эластомер)

Класс защиты
IP 40 (с SILVYN® AS, EDU-AS и EMC AS-CU)
IP 54 (с SILVYN® FPS и FD-PU
IP 66 (с SILVYN® AS-P)

Температурный диапазон
от -40 до + 125 °C

Номер артикула	Размер M	SW 1/2 мм	C mm	D, мм	Подходят для SILVYN® FD-PU/FPS	Подходят для SILVYN® AS	Подходят для SILVYN® EDU-AS/AS-P/EMC AS-CU	Штук/ед. упаковки
SILVYN® US-M								
55501500	10 x 1,0	15 / 17	31	10	7 x 10	8 x 10	7 x 10	50
55501510	12 x 1,5	19 / 21	33	10	10 x 14	11 x 14	10 x 14	50
55501520	16 x 1,5	23 / 25	33	10	13 x 17	14 x 17	13 x 17	50
55501530	20 x 1,5	27 / 29	33	10	16 x 21	18 x 21	17 x 21	50
55501540	25 x 1,5	34 / 36	41	11	22 x 27	23 x 27	22 x 27	25
55501550	32 x 1,5	43 / 45	43	13	29 x 36	31 x 36	29 x 36	25
55501560	40 x 1,5	52 / 54	43	13	38 x 45	40 x 45	38 x 44	20
55501570	50 x 1,5	63 / 66	49	14	48 x 56	51 x 56	49 x 56	10

Фотографии не отмасштабированы и не передают детальные изображения соответствующих продуктов.

Аналогичная продукция
- SILVYN® MSK-M EE см. страницу 776
- SILVYN® MSK-M US см. страницу 816

SILVYN® US

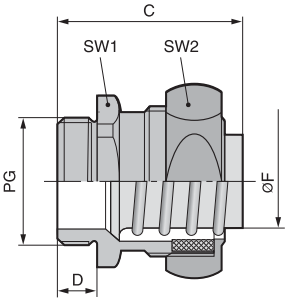

SILVYN® US

Преимущества

- Стойкий к большим растягивающим нагрузкам
- Экономия места для монтажа
- Защита от вибрации
- Для универсального применения

Области применения

- В комбинации с защитным рукавом для кабеля
- SILVYN® FPS/FD-PU
- SILVYN® AS/EDU-AS/EMC AS-CU/AS-P
- Машиностроение
- Производство промышленного оборудования

Характеристики

- Компактная модификация
- Благодаря применению латунного кольца SILVYN® US-MS-DR резьбовое соединение оптимально по электромагнитной совместимости

Разрешение на применение (нормативная документация)

RoHS ✓

Конструкция

- Соединительная резьба PG
- 6-гранный промежуточный штуцер
- Внутренняя втулка (заказывается отдельно)
- Уплотняющий элемент
- Накидная гайка

Примечание

- Необходимые внутренние втулки заказывать отдельно
- SILVYN® EE-K
- SILVYN® US-AS/US-EDU-AS
- Должны заказываться отдельно в зависимости от защитной системы

Подходящие защитные рукава

- SILVYN® FPS Страница 774
- SILVYN® EDU-AS Страница 813
- SILVYN® FD-PU Страница 775
- SILVYN® AS-P Страница 815
- SILVYN® EMC AS-CU Страница 814
- SILVYN® FPS-EDU

Технические данные

Материал
Корпус: латунь, покрытая никелем
Уплотнительное кольцо: TPE (термопластичный эластомер)

Класс защиты
IP 40 (с SILVYN® AS, EDU-AS и EMC AS-CU)
IP 54 (с SILVYN® FPS и FD-PU
IP 66 (с SILVYN® AS-P)

Температурный диапазон
от -40 до + 125 °C

Номер артикула	PG резьба	Общая длина C, мм	D, мм	F mm	SW 1/2 мм	Подходят для SILVYN® FPS/FD-PU	Подходят для SILVYN® AS	Подходят для SILVYN® EDU-AS/AS-P/EMC AS-CU	Штук/ед. упаковки
SILVYN® US									
61795080	7	28.0	7.0	9	15 / 17	7 x 10	8 x 10	7 x 10	50
61795090	9	30.0	7.0	11	19 / 21	10 x 14	11 x 14	10 x 14	50
61795100	11	30.0	7.0	15	23 / 25	13 x 17	14 x 17	13 x 17	50
61795110	13.5	30.0	7.0	17	25 / 27	15 x 19	16 x 19	15 x 19	50
61795120	16	30.0	7.0	19	27 / 29	16 x 21	18 x 21	17 x 21	50
61795130	21	40.0	10.0	24	34 / 36	22 x 27	23 x 27	22 x 27	25
61795140	29	40.0	10.0	32	43 / 45	29 x 36	31 x 36	29 x 36	25
61795150	36	40.0	10.0	42	52 / 54	38 x 45	40 x 45	38 x 45	20
61795170	48	45.0	10.0	55	63 / 77	48 x 56	51 x 56	49 x 56	10

Фотографии не отмасштабированы и не передают детальные изображения соответствующих продуктов.

SILVYN® US-MS-DR / SILVYN® US-EDU-AS / SILVYN® US-AS

SILVYN® US-MS-DR

SILVYN® US-EDU-AS

SILVYN® US-AS

Преимущества

SILVYN® US-AS

- Могут быть исключены повреждения кабелей

SILVYN® US-EDU-AS

- Могут быть исключены повреждения кабелей

SILVYN® US-MS-DR

- Обеспечивает отвод токов утечки через резьбовое соединение SILVYN® US-M/US
- При температурах свыше 100 °C может использоваться нажимное кольцо в качестве уплотнения

Области применения

SILVYN® US-AS

- В комбинации с защитным рукавом для кабеля
- SILVYN® AS
- Защита концов защитных рукавов

SILVYN® US-EDU-AS

- В комбинации с защитным рукавом для кабеля
- SILVYN® EDU-AS/EMC AS-CU/AS-P
- Защита концов защитных рукавов

SILVYN® US-MS-DR

- В комбинации с защитным рукавом для кабеля
- SILVYN® AS
- SILVYN® EDU-AS/EMC AS-CU
- Соединение оптимальное по эл. магнитной совместимости

Характеристики

SILVYN® US-AS

- Фланец вокруг втулки полностью закрывает конец защитного рукава

SILVYN® US-EDU-AS

- Фланец вокруг втулки полностью закрывает конец защитного рукава

Разрешение на применение (нормативная документация)

RoHS ✓

Конструкция

SILVYN® US-AS

- Гильза для вкручивания

SILVYN® US-EDU-AS

- Гильза для вкручивания

Примечание

SILVYN® US-AS

- Применяются, чтобы комбинировать защитные рукава SILVYN® AS с SILVYN® US-M/US

SILVYN® US-EDU-AS

- Применяются, чтобы комбинировать защитные рукава SILVYN® EDU-AS/EMC AS-CU/AS-P с SILVYN® US-M/US

Технические данные

Материал
SILVYN® US-AS
Латунь, покрытая никелем
SILVYN® US-EDU-AS
Латунь, без изоляции
SILVYN® US-MS-DR
Латунь, без изоляции

Подходящие защитные рукава

SILVYN® US-AS

- SILVYN® AS-P Страница 815

SILVYN® US-EDU-AS

- SILVYN® EDU-AS Страница 813
- SILVYN® AS-P Страница 815
- SILVYN® EMC AS-CU Страница 814

SILVYN® US-MS-DR

- SILVYN® EDU-AS Страница 813
- SILVYN® EMC AS-CU Страница 814

Номер артикула	PG резьба	Нар. Ø защ. рукава – внутр. Ø трубки, мм	Для защитного рукава нар. Ø, мм	Штук/ед. упаковки
SILVYN® US-AS для SILVYN® AS				
61802180	7	10.0 - 6.5	10.0	50
61802190	9	14.0 - 9.5	14.0	50
61802200	11	17.0 - 12.5	17.0	50
61802210	13.5	19.0 - 14.5	19.0	50
61802220	16	21.0 - 16.5	21.0	50
61802230	21	27.0 - 21.5	27.0	25
61802240	29	36.0 - 29.5	36.0	25
61802250	36	45.0 - 38.0	45.0	20
61802270	48	56.0 - 48.0	56.0	10
SILVYN® US-EDU-AS для SILVYN® EDU-AS / AS-P				
61802480	7	10.0 - 6.5	10.0	50
61802490	9	14.0 - 9.0	14.0	50
61802500	11	17.0 - 12.0	17.0	50
61802510	13.5	19.0 - 14.0	19.0	50
61802520	16	21.0 - 16.0	21.0	50
61802530	21	27.0 - 20.0	27.0	25
61802540	29	36.0 - 28.0	36.0	25
61802550	36	45.0 - 37.0	45.0	20
61802570	48	56.0 - 48.0	56.0	10
SILVYN® US-MS-DR для SILVYN® US-AS / US-EDU-AS				
61808168	7			50
61808169	9			50
61808170	11			50
61808180	13.5			50
61808190	16			50
61808200	21			25
61808201	29			25
61808202	36			20
61808204	48			10

Фотографии не отмасштабированы и не передают детальные изображения соответствующих продуктов.

SILVYN® SSUE

SILVYN® SSUE

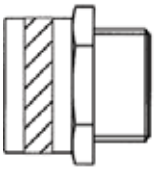

SILVYN® LGEF-M

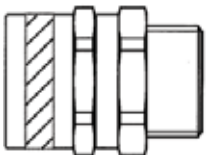

SILVYN® LGES-M

Преимущества
- Стойкие к растягивающим усилиям
- Стойкие к коррозии
- с гибкими жилами
- Для высоких механических нагрузок
- Жаростойкие

Области применения
- Морское оборудование
- Техника измерения
- Производство промышленного оборудования
- Для наружной прокладки
- Окружающая среда с высокими механическими требованиями

Характеристики
- Нержавеющая сталь AISI316

Разрешение на применение (нормативная документация)
RoHS ✓
- UNDERGROUND

Конструкция
- Спирально намотанный защитный рукав из нержавеющей стали с зацепляющимся профилем

Примечание
- Размеры 10,12 с захватывающим профилем Agraff

Технические данные
Разрешение на применение (нормативная документация)
ж/д:
метро (UNDERGROUND),
связь

Примечание
Размеры 10,12 с захватывающим профилем Agraff

Материал
Нержавеющая сталь AISI316

Класс защиты
IP 40

Температурный диапазон
от -100 до +400 °C

Номер артикула	Обозначение изделия	Внутренний Ø x наружный Ø, мм	Радиус изгиба, мм	Внутренний Ø, мм	Подходят для SILVYN® LGEF-M/LGES-M	Ед. упаковки, бухты в м
SILVYN® SSUE						
61804600	10	6.8 x 9.0	25	6.8	M 12 x 1,5	25
61804601	12	10.2 x 13.0	30	10.2	M 16 x 1,5/1	25
61804602	16	13.0 x 16.0	40	13.0	M 16 x 1,5/2	25
61804603	20	16.9 x 20.5	45	16.9	M 20 x 1,5/1	25
61804604	25	21.1 x 25.0	55	21.1	M 25 x 1,5	25
61804605	32	28.1 x 32.0	70	28.1	M 32 x 1,5	25
61804612	40	37.6 x 42.5	80	37.6	M 40 x 1,5	10
61804613	50	48.4 x 53.0	90	48.4	M 50 x 1,5	10

Фотографии не отмасштабированы и не передают детальные изображения соответствующих продуктов.

Аналогичная продукция
- SILVYN® UI 511 см. страницу 822

Аксессуары
- SILVYN® LGES-M см. страницу 821
- SILVYN® LGEF-M см. страницу 821

SILVYN® LGES-M / SILVYN® LGEF-M

SILVYN® LGEF-M

SILVYN® LGES-M

Преимущества

SILVYN® LGES-M

- Стойкие к коррозии
- Для вращающихся применений
- Стойкий к большим растягивающим нагрузкам
- Экономия места для монтажа

SILVYN® LGEF-M

- Стойкие к коррозии
- Для неподвижного монтажа
- Стойкий к большим растягивающим нагрузкам
- Экономия места для монтажа

Области применения

- В комбинации с защитным рукавом для кабеля
- Защитные рукава для кабелей SILVYN® SSUE
- Морское оборудование
- Для наружной прокладки
- Окружающая среда с высокими механическими требованиями

Характеристики

- Нержавеющая сталь AISI316

Разрешение на применение (нормативная документация)

RoHS

Конструкция

SILVYN® LGES-M

- метрическая соединительная резьба
- 6-гранный промежуточный штуцер с торсионным элементом
- Накидная гайка

SILVYN® LGEF-M

- метрическая соединительная резьба
- 6-гранный промежуточный штуцер
- Накидная гайка

Подходящие защитные рукава

- SILVYN® SSUE Страница 820

Технические данные

Материал
Нержавеющая сталь AISI316

Класс защиты
IP 40

Температурный диапазон
от -100 до +400 °C

Номер артикула	Обозначение изделия	Общая длина C, мм	Длина резьбы D мм	SW мм	Подходят для SILVYN® SSUE	Штук/ед. упаковки
SILVYN® LGES-M						
55503210	12 x 1,5	30.2	7.0	14.0	10	1
55503211	16 x 1,5/1	35.5	10.0	19.0	12	1
55503212	16 x 1,5/2	35.5	10.0	19.0	16	1
55503213	20 x 1,5/1	38.5	10.0	24.0	20	1
55503214	25 x 1,5	41.5	12.0	29.0	25	1
55503215	32 x 1,5	49.0	13.0	38.0	32	1
SILVYN® LGEF-M						
55503200	12 x 1,5	21.0	7.0	14.0	10	1
55503201	16 x 1,5/1	26.0	10.0	19.0	12	1
55503202	16 x 1,5/2	27.5	10.0	19.0	16	1
55503203	20 x 1,5/1	28.2	10.0	24.0	20	1
55503204	25 x 1,5	33.8	12.0	29.0	25	1
55503205	32 x 1,5	38.0	13.0	38.0	32	1
55503206	40 x 1,5	39.0	14.0	48.0	40	1
55503207	50 x 1,5	42.0	15.0	58.0	50	1

Фотографии не отмасштабированы и не передают детальные изображения соответствующих продуктов.

SILVYN® UI 511

Преимущества
- Стойкие к растягивающим усилиям
- Стойкие к коррозии
- Для наружной и подземной прокладки
- Для высоких механических нагрузок
- Жаростойкие

Области применения
- Морское оборудование
- Техника измерения
- Производство промышленного оборудования
- Производство стали
- Окружающая среда с высокими механическими требованиями

Характеристики
- Нержавеющая сталь AISI304

Разрешение на применение (нормативная документация)
RoHS

Конструкция
- Спирально намотанный защитный рукав из нержавеющей стали с зацепляющимся дважды фальцованным профилем (AGRAFF)

Info
- **Профиль Agraff**
- **Для самых высоких механических нагрузок**

Технические данные

Примечание
Размер 2» под заказ!

Материал
Нержавеющая сталь AISI 304
DW № 1.4301

Класс защиты
IP40

Температурный диапазон
от -100 до +600 °C

Номер артикула	Обозначение изделия	Радиус изгиба подвижно/неподвижно, мм	Наружный Ø в мм	мин. внутренний Ø	Внутренний Ø	Ед. упаковки в м
SILVYN® UI 511						
61799815	5/16»	50.0/60.0	12.5	9.5	9.5	30
61799816	3/8»	65.0/80.0	16.5	13.0	13.0	30
61799817	1/2»	75.0/100.0	20.3	17.0	17.0	30
61799818	3/4»	90.0/125.0	25.3	22.0	22.0	30
61799819	1.»	120.0/160.0	31.0	25.8	25.8	30
61799820	1 1/4»	175.0/220.0	39.5	34.2	34.2	30
61799822	2.»	285.0/340.0	58.0	52.0	52.0	15

Фотографии не отмасштабированы и не передают детальные изображения соответствующих продуктов.

Аналогичная продукция
- Защитные рукава - системы для кабелей SILVYN® SSUE см. страницу 820

Аксессуары
- SILVYN® UI 511 -G см. страницу 823
- SILVYN® UI 511 -EG см. страницу 823

SILVYN® UI 511 -G / SILVYN® UI 511 -EG

SILVYN® UI 511 -EG SILVYN® UI 511 -G

Преимущества

SILVYN® UI 511 -G

- Стойкий к большим растягивающим нагрузкам
- Для высоких механических нагрузок
- Повышенная химическая стойкость

SILVYN® UI 511 -EG

- Стойкие к коррозии
- Стойкий к большим растягивающим нагрузкам
- Для высоких механических нагрузок
- Повышенная химическая стойкость

Области применения

- В комбинации с защитным рукавом для кабеля
- SILVYN® UI 511
- Морское оборудование
- Для наружной прокладки
- Производство стали

Характеристики

SILVYN® UI 511 -G

- Латунь, покрытая никелем

SILVYN® UI 511 -EG

- Нержавеющая сталь AISI303

Разрешение на применение (нормативная документация)

RoHS ✓

Примечание

- По запросам
- 45° угловые SILVYN® UI 511-HW
- 90° угловые типы SILVYN® UI 511-W
- С резьбой PG

Конструкция

- метрическая соединительная резьба
- 6-гранный промежуточный штуцер
- Гильза для вкручивания
- Накидная гайка

Подходящие защитные рукава

- SILVYN® UI 511 Страница 822

Технические данные

Материал
UI511-G: латунь, покрытая никелем
UI511-EG: высококачественная сталь AISI 303, DW № 1.4305
Уплотнительное кольцо: NBR (бутадиеновая резина)

Температурный диапазон
от -45 до +105 °C

Номер артикула	Обозначение изделия	мин. внутренний Ø	Общая длина C, мм	Длина резьбы D мм	Внутренний Ø	SW мм	Подходят для SILVYN® UI 511	Штук/ед. упаковки
SILVYN® UI 511-G								
61797800	M 16 x 1,5/1	6.8	35.0	12.0	6.8	26.0	5/16»	1
61797802	M 16 x 1,5/2	9.8	35.0	12.0	9.8	26.0	3/8»	1
61797808	M 20 x 1,5/3	13.9	37.0	13.0	13.9	29.0	1/2»	1
61797810	M 25 x 1,5	18.5	40.0	15.0	18.5	35.0	3/4»	1
61797812	M 32 x 1,5	22.8	46.0	15.0	22.8	45.0	1.»	1
61797814	M 40 x 1,5	30.8	52.0	16.0	30.8	54.0	1 1/4»	1
61797816	M 63 x 1,5	47.8	66.0	20.0	47.8	77.0	2.»	1
SILVYN® UI 511-EG								
61797918	M 16 x 1,5/1	6.8	35.0	12.0	6.8	26.0	5/16»	1
61797920	M 16 x 1,5/2	9.8	35.0	12.0	9.8	26.0	3/8»	1
61797926	M 20 x 1,5/3	13.9	37.0	13.0	13.9	29.0	1/2»	1
61797928	M 25 x 1,5	18.5	40.0	15.0	18.5	35.0	3/4»	1
61797930	M 32 x 1,5	22.8	46.0	15.0	22.8	45.0	1.»	1
61797932	M 40 x 1,5	30.8	52.0	16.0	30.8	54.0	1 1/4»	1

Фотографии не отмасштабированы и не передают детальные изображения соответствующих продуктов.

Аналогичная продукция

SILVYN® UI 511 -G

- SILVYN® UI 511 -EG см. страницу 823

SILVYN® CNP Резьбовое соединение для защитного рукава / SILVYN® CNP

SILVYN® CNP

SILVYN® CNP Резьбовое соединение для защитного рукава

Преимущества

SILVYN® CNP

- Защита от механических нагрузок
- Защита от жидкостей
- Гибкие
- Стойкие к маслам и кислотам
- По UL: в работе

SILVYN® CNP Резьбовое соединение для защитного рукава

- Огнестойкие
- Стойкий к большим растягивающим нагрузкам
- Для высоких механических нагрузок
- Повышенная химическая стойкость
- По UL: в работе

Области применения

SILVYN® CNP

- Машиностроение
- Робототехника
- Изготовление автоматов
- Экспортеры

SILVYN® CNP Резьбовое соединение для защитного рукава

- В комбинации с защитным рукавом для кабеля
- Защитные рукава для кабелей SILVYN® CNP
- Машиностроение
- Экспортеры
- Изготовление автоматов

Разрешение на применение (нормативная документация)

CSA UL RoHS

Конструкция

SILVYN® CNP

- Внутренний рукав из ПВХ
- Нейлоновая оплётка
- Оболочка из полимера

SILVYN® CNP Резьбовое соединение для защитного рукава

- Основной корпус – стальное литье с оцинкованной поверхностью. Внутренняя втулка из полиамида и служит для ввода рукава. Специальный профиль внутренней втулки вдавливает ее накидной гайкой внутрь рукава.
- вкл. уплотнительное кольцо и контргайка

Примечание

SILVYN® CNP Резьбовое соединение для защитного рукава

- 90° угловые типы SILVYN® CNP-W (по запросу)

Технические данные

RAL **Поставляемые цвета**
SILVYN® CNP
Оранжевый

Материал
SILVYN® CNP
ПВХ и нейлоновая ткань
SILVYN® CNP Резьбовое соединение для защитного рукава
Корпус: литьё из стали с оцинкованной поверхностью
Внутренняя втулка: полиамид (PA)

IP **Класс защиты**
SILVYN® CNP Резьбовое соединение для защитного рукава
IP 67

Температурный диапазон
SILVYN® CNP
от -20 до +60 °C
CSA: от -18 до +75 °C
кратковременно до +80 °C

Номер артикула	Обозначение изделия	Внутренний Ø x наружный Ø, мм	Радиус изгиба подвижно, мм	Радиус изгиба подвижно/неподвижно, мм	мин. внутренний Ø	Для защитного рукава нар. Ø, мм	Общая длина C, мм	Внутренний Ø	SW мм	Подходят для SILVYN® CNP-G	Ед. упаковки, бухты в м
SILVYN® CNP											
61712930	3/8»	12.6 x 19.4	100	70.0/100.0	12.6	19.4		12.6		1/2»	76
61722330	1/2»	16.1 x 23.4	125	90.0/125.0	16.1	23.4		16.1		1/2»	60
61722340	3/4»	21.0 x 29.5	160	115.0/160.0	21.0	29.5		21.0		3/4»	53
61712460	1.»	26.5 x 36.3	200	170.0/200.0	26.5	36.3		26.5		1.»	30
61712910	1 1/4»	31.5 x 46.0	240	200.0/240.0	31.5	46.0		31.5		1 1/4»	15
61722270	1 1/2»	40.4 x 52.4	290	230.0/290.0	40.4	52.4		40.4		1 1/2»	15
SILVYN® CNP-G											
55500400	1/2»						55.0		27.0	3/8»	1
55500410	1/2»						66.0		32.0	1/2»	1
55500420	3/4»						66.0		39.0	3/4»	1
55500430	1.»						73.0		45.0	1.»	1
55500440	1 1/4»						87.0		59.0	1 1/4»	1
55500450	1 1/2»						87.0		67.0	1 1/2»	1

Фотографии не отмасштабированы и не передают детальные изображения соответствующих продуктов.

Аксессуары

SILVYN® CNP

- SILVYN® CNP Резьбовое соединение для защитного рукава см. страницу 824

Новинка

SILVYN® HIPROJACKET / SILVYN® HIPROSILTAPE / SILVYN® HIPROJACKET CR

Info

- **Новинка!!!**

SILVYN® HIPROJACKET CR

SILVYN® HIPROJACKET

Преимущества

SILVYN® HIPROJACKET

- Жаростойкие
- с гибкими жилами
- Снижает за короткое время температуру в защитном рукаве до 30%

SILVYN® HIPROSILTAPE

- При дополнительном применении HIPROSILTAPE повышается класс защиты на IP67
- Маслостойкие
- Жаростойкие

Области применения

SILVYN® HIPROJACKET

- Производство стали
- Производство печей
- Переработка пластмасс
- Машиностроение
- Везде там, где кабели и провода подвергаются экстремально высоким температурам

Разрешение на применение (нормативная документация)

RoHS

SILVYN® HIPROJACKET

- NFF 16-101 I2 F0, LOI 42,5

Конструкция

SILVYN® HIPROJACKET

- Внутренний рукав из стеклонитей
- Оболочка из силикона с примесью оксида железа

Примечание

SILVYN® HIPROJACKET

- По запросам
- SILVYN® HIPROJACKET до NW 127
- SILVYN® HIPROSILTAPE термостойкая изолента для повышения класса защиты

Подходящие защитные рукава

SILVYN® HIPROSILTAPE

- SILVYN® HIPROJACKET Страница 825

SILVYN® HIPROJACKET CR

- SILVYN® HIPROJACKET Страница 825

Подходящие инструменты

SILVYN® HIPROSILTAPE

- 501 Универсальные ножницы
- Универсальные ножницы тип A и B см. страницу 902

Технические данные

DIN VDE

Разрешение на применение (нормативная документация)
SILVYN® HIPROJACKET
NFF 16-101 I2 (французские железные дороги)

RAL

Поставляемые цвета
SILVYN® HIPROJACKET
Защитный рукав: красный
SILVYN® HIPROSILTAPE
красный

Материал
SILVYN® HIPROJACKET
Рукав: стеклонити и оболочка из силикона с примесью оксида железа LOI 42,5
клеммное кольцо: латунь, покрытая никелем
SILVYN® HIPROSILTAPE
Силиконовая резиновая смесь, самовулканизирующаяся, не содержит галогенов

IP

Класс защиты
SILVYN® HIPROJACKET
В комбинации с HIPROJACKET CR и резьбовым соединением AMG-M, IP54
При дополнительном применении HIPROSILTAPE IP67

Температурный диапазон
SILVYN® HIPROJACKET
от -40 до +260 °C температура при продолжительном нагреве
+1090 °C прим. 20 минут
+1640 °C прим. 15–30 секунд
SILVYN® HIPROSILTAPE
от -55 до +260 °C

Номер артикула	Обозначение изделия	Обозначение фирмы Anamet	Внутренний Ø x наружный Ø, мм	Соединительная резьба M	Номинальный размер	Номинальный размер	Внутренний Ø, мм	Для защитного рукава нар. Ø, мм	Ед. упаковки, бухты в м
SILVYN® HIPROJACKET									
52021385	SILVYN® HIPROJACKET NW 6	336.006.1	6.0 x 15.0				6.0		15
61713003	SILVYN® HIPROJACKET NW 10	336.010.1	10.0 x 15.0				10.0		15
61713005	SILVYN® HIPROJACKET NW 13	336.013.1	13.0 x 18.0				13.0		15
61713007	SILVYN® HIPROJACKET NW 16	336.016.1	16.0 x 22.0				16.0		15
61713010	SILVYN® HIPROJACKET NW 19	336.019.1	19.0 x 25.0				19.0		15
61713011	SILVYN® HIPROJACKET NW 22	336.022.1	22.0 x 28.0				22.0		15
61713000	SILVYN® HIPROJACKET NW 25	336.025.1	25.0 x 31.0				25.0		15
61713014	SILVYN® HIPROJACKET NW 29	336.029.1	29.0 x 35.0				29.0		15
61713015	SILVYN® HIPROJACKET NW 32	336.032.1	32.0 x 38.0				32.0		15
61713016	SILVYN® HIPROJACKET NW 35	336.035.1	35.0 x 41.0				35.0		15
61713017	SILVYN® HIPROJACKET NW 38	336.038.1	38.0 x 44.0				38.0		15
61713018	SILVYN® HIPROJACKET NW 41	336.041.1	41.0 x 47.0				41.0		15
61713019	SILVYN® HIPROJACKET NW 51	336.051.1	51.0 x 57.0				51.0		15
61713025	SILVYN® HIPROJACKET NW 64	336.064.1	64.0 x 70.0				64.0		15
61713027	SILVYN® HIPROJACKET NW 70	336.070.1	70.0 x 76.0				70.0		15
61713040	SILVYN® HIPROSILTAPE 25	красный	11.0	1.0					
SILVYN® HIPROJACKET CR зажимное кольцо									
61713030	SILVYN® HIPROJACKET CR	817.512.0				10/13			50
61713031	SILVYN® HIPROJACKET CR	817.516.0				13/16		22.0	50
61713032	SILVYN® HIPROJACKET CR	817.520.0				19/22		28.0	25
61713033	SILVYN® HIPROJACKET CR	817.526.0			25.0			31.0	10
61713034	SILVYN® HIPROJACKET CR	817.535.0				32/35		41.0	5
61713035	SILVYN® HIPROJACKET CR	817.540.0			38.0			44.0	5
61713036	SILVYN® HIPROJACKET CR	817.550.0			51.0			57.0	4

Фотографии не отмасштабированы и не передают детальные изображения соответствующих продуктов.

Аксессуары

SILVYN® HIPROJACKET

- SILVYN® HIPROSILTAPE см. страницу 825
- SILVYN® HIPROJACKET CR см. страницу 825
- SILVYN® AMG-M см. страницу 829
- SILVYN® AMHW-M см. страницу 829
- SILVYN® AMW-M см. страницу 829
- SILVYN® AMG см. страницу 830

Водонепроницаемые защитные рукава

SILVYN® HTDL

SILVYN® HTDL

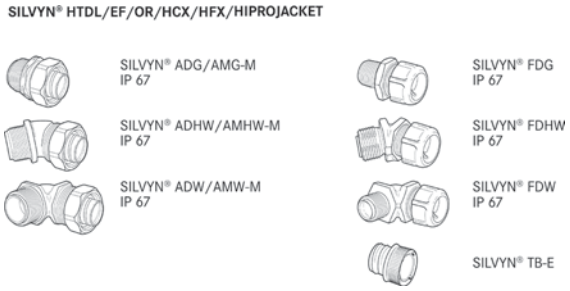

Преимущества

- Защита от жидкостей
- Стойкие к растягивающим усилиям
- Износостойкие
- Повышенная прочность
- По UL: в работе

Области применения

- Машиностроение
- Производство промышленного оборудования
- Производство трансформаторов
- Применение в железнодорожном транспорте
- Экспортеры

Разрешение на применение (нормативная документация)

- NEC 501-4B

Конструкция

- Спирально намотанный металлический защитный рукав с зацепляющимся профилем для больших механических нагрузок
- Оболочка из полимера

Примечание

- Размеры от 3/8» до 1 1/4» включительно с медной жилой для заземления. Тяжелый корпус из оцинкованной стальной ленты со специальной оболочкой из пластика, стойкой к высоким температурам и солнечному свету. Для использования во взрывоопасных зонах по NEC 501-4B.

Технические данные

Поставляемые цвета
Чёрный

Материал
Металлические с ПВХ-оболочкой

Температурный диапазон
от -40 до +105 °C
кратковременно до +120 °C

Номер артикула	Обозначение изделия	Внутренний Ø x наружный Ø, мм	Радиус изгиба, мм	Внутренний Ø, мм	Ед. упаковки, бухты в м
SILVYN® HTDL					
61814190	3/8»	12.6 x 17.8	85	12.6	60
61814200	1/2»	16.1 x 21.1	110	16.1	60
61814210	3/4»	21.1 x 26.4	140	21.1	45
61814220	1.»	26.8 x 33.1	170	26.8	30
61814230	1 1/4»	35.4 x 41.8	215	35.4	15
61814240	1 1/2 **»	40.3 x 47.8	250	40.3	15
61814250	2. **»	51.6 x 59.9	300	51.6	15

Размеры 1 1/2" и 2" без медного проводника
Фотографии не отмасштабированы и не передают детальные изображения соответствующих продуктов.

Аксессуары

- SILVYN® AMG-M см. страницу 829
- SILVYN® AMHW-M см. страницу 829
- SILVYN® AMW-M см. страницу 829
- SILVYN® AMG см. страницу 830
- SILVYN® FDG/FDHW/FDW см. страницу 831
- SILVYN® TB-E см. страницу 833

Водонепроницаемые защитные рукава

SILVYN® EF

SILVYN® OR

Преимущества

SILVYN® EF

- Защита от жидкостей
- Стойкие к растягивающим усилиям
- Износостойкие
- Повышенная прочность
- Особо гибкие

SILVYN® OR

- Защита от жидкостей
- Стойкие к растягивающим усилиям
- Износостойкие
- Повышенная прочность
- Стойкие к маслам и кислотам

Области применения

- Машиностроение
- Производство промышленного оборудования
- Производство трансформаторов
- Применение в железнодорожном транспорте
- Бумажная промышленность

Разрешение на применение (нормативная документация)

RoHS

Конструкция

- Спирально намотанный металлический защитный рукав с зацепляющимся профилем для больших механических нагрузок
- Оболочка из полимера

Примечание

SILVYN® EF

- Ед. упаковки=10 м (по запросу)
- Черный цвет по запросу

SILVYN® OR

- Ед. упаковки=10 м (по запросу)

Технические данные

RAL

Поставляемые цвета
SILVYN® EF
Серый
SILVYN® OR
Чёрный

Материал
SILVYN® EF
Оцинкованная сталь с оболочкой из ПВХ
SILVYN® OR
Оцинкованная сталь с оболочкой из специального ПВХ

Температурный диапазон
SILVYN® EF
от -25 до +70 °C, кратковременно до +90 °C
SILVYN® OR
от -20 до +100 °C
кратковременно до +120 °C

Номер артикула	Обозначение изделия	Внутренний Ø x наружный Ø, мм	Радиус изгиба, мм	Внутренний Ø, мм	Ед. упаковки, бухты в м
SILVYN® EF					
61722240	5/16»	10.1 x 14.4	65	10.1	50
61712470	3/8»	12.6 x 17.8	85	12.6	75
61712480	1/2»	16.0 x 21.1	110	16.0	60
61712490	3/4»	21.0 x 26.4	140	21.0	50
61712500	1.»	26.5 x 33.1	170	26.5	30
61712510	1 1/4»	35.1 x 41.8	215	35.1	30
61712520	1 1/2»	40.3 x 47.8	250	40.3	15
61712530	2.»	51.6 x 59.9	300	51.6	15
SILVYN® OR					
61712840	3/8»	12.6 x 17.8	85	12.6	75
61712850	1/2»	16.0 x 21.1	110	16.0	60
61712860	3/4»	21.0 x 26.4	140	21.0	50
61712870	1.»	26.5 x 33.0	170	26.5	30
61712880	1 1/4»	35.1 x 41.8	215	35.1	30
61712890	1 1/2»	40.3 x 47.8	250	40.3	15
61712900	2.»	51.6 x 59.9	300	51.6	15

Фотографии не отмасштабированы и не передают детальные изображения соответствующих продуктов.

Аналогичная продукция

SILVYN® EF

- SILVYN® LTP см. страницу 838
- SILVYN® HTDL см. страницу 826
- SILVYN® OR см. страницу 827

SILVYN® OR

- SILVYN® HCX см. страницу 828
- SILVYN® HFX см. страницу 828

Аксессуары

- SILVYN® AMG-M см. страницу 829
- SILVYN® AMHW-M см. страницу 829
- SILVYN® AMW-M см. страницу 829
- SILVYN® AMG см. страницу 830
- SILVYN® FDG/FDHW/FDW см. страницу 831
- SILVYN® TB-E см. страницу 833

Водонепроницаемые защитные рукава

SILVYN® HCX

SILVYN® HFX

Преимущества

SILVYN® HCX

- Защита от жидкостей
- Стойкие к растягивающим усилиям
- Износостойкие
- Повышенная прочность
- Повышенная термостойкость

SILVYN® HFX

- Повышенная прочность
- Износостойкие
- Защита от истирания
- Защита от химикатов
- Защита от жидкостей

Области применения

- Машиностроение
- Бумажная промышленность
- Техника измерения, управления и регулирования
- Применение в железнодорожном транспорте
- Для наружной прокладки

Характеристики

- Стойкие к УФ-лучам

Разрешение на применение (нормативная документация)

RoHS ✓

SILVYN® HFX

- Kolejowa SNCF

Конструкция

SILVYN® HCX

- Спирально намотанный металлический защитный рукав с зацепляющимся профилем для больших механических нагрузок
- Оболочка из термостойкого полимера

SILVYN® HFX

- Спирально намотанный металлический защитный рукав с зацепляющимся профилем для больших механических нагрузок
- Наружная оболочка из полиуретана (PUR)

Примечание

- Ед. упаковки=10 м (по запросу)

Технические данные

DIN VDE **Разрешение на применение (нормативная документация)**
SILVYN® HCX
ж/д: Франции (SNCF)

По запросам
Большие длины на барабанах, поставляются бухты 10 м

RAL **Поставляемые цвета**
Чёрный

Материал
SILVYN® HCX
Металлические с оболочкой из термопластичного эластомера
SILVYN® HFX
Металлические с полиуретановой оболочкой

Температурный диапазон
SILVYN® HCX
от -55 до +145 °C
кратковременно до +160 °C
SILVYN® HFX
от -45 до +105 °C
кратковременно до +125 °C

Номер артикула	Обозначение изделия	Внутренний Ø x наружный Ø, мм	Радиус изгиба подвижно, мм	Внутренний Ø, мм	Ед. упаковки, бухты в м
SILVYN® HCX					
61744228	3/8»	12.6 x 17.8	85	12.6	30
61744229	1/2»	16.0 x 21.1	110	16.0	30
61744230	3/4»	21.0 x 26.4	140	21.0	30
61744231	1.»	26.5 x 33.1	170	26.5	30
61744240	1 1/4»	35.1 x 41.8	215	35.1	15
61744242	1 1/2»	40.3 x 47.8	250	40.3	15
SILVYN® HFX					
64400200	5/16»	10.1 x 14.4	65	10.1	30
64400210	3/8»	12.6 x 17.8	85	12.6	30
64400220	1/2»	16.0 x 21.1	110	16.0	30
64400230	3/4»	21.0 x 26.4	140	21.0	30
64400240	1.»	26.5 x 33.1	170	26.5	30
64400250	1/1/4»	35.1 x 41.8	215	35.1	15

Фотографии не отмасштабированы и не передают детальные изображения соответствующих продуктов.

Аксессуары

- SILVYN® AMG-M см. страницу 829
- SILVYN® AMHW-M см. страницу 829
- SILVYN® AMW-M см. страницу 829
- SILVYN® AMG см. страницу 830
- SILVYN® FDG/FDHW/FDW см. страницу 831
- SILVYN® TB-E см. страницу 833

SILVYN® AMG-M / SILVYN® AMHW-M / SILVYN® AMW-M

Преимущества

SILVYN® AMG-M
- Стойкий к большим растягивающим нагрузкам
- Для высоких механических нагрузок
- Повышенная герметичность
- Простой демонтаж

SILVYN® AMHW-M
- угол в 45° обеспечивает оптимальный монтаж
- Стойкий к большим растягивающим нагрузкам
- Для высоких механических нагрузок
- Повышенная герметичность
- Простой демонтаж

SILVYN® AMW-M
- 90° обеспечивают оптимальный монтаж
- Стойкий к большим растягивающим нагрузкам
- Для высоких механических нагрузок
- Повышенная герметичность
- Простой демонтаж

Области применения

SILVYN® AMG-M
- В комбинации с защитным рукавом для кабеля
- SILVYN® HTDL/EF/OR/HCX/HFX/FG HIPROJACKET
- Машиностроение
- Применение в железнодорожном транспорте
- Для наружной прокладки

SILVYN® AMHW-M
- В комбинации с защитным рукавом для кабеля
- SILVYN® HTDL/EF/OR/HCX/HFX/FG HIPROJACKET
- Машиностроение
- Применение в железнодорожном транспорте
- Для ограниченного пространства для монтажа

SILVYN® AMW-M
- В комбинации с защитным рукавом для кабеля
- SILVYN® HTDL/EF/OR/HCX/HFX/FG HIPROJACKET
- Машиностроение
- Применение в железнодорожном транспорте
- Для ограниченного пространства для монтажа

Разрешение на применение (нормативная документация)

SILVYN® AMG-M
- UL
- CSA

SILVYN® AMW-M
- UL
- CSA

Технические данные

Материал
Корпус: латунь, покрытая никелем,
Уплотнение: полиамид,
Уплотнительное кольцо: NBR (бутадиеновая резина)

Класс защиты
IP 67

Температурный диапазон
от -45 до +105 °C

Конструкция

SILVYN® AMG-M
- метрическая соединительная резьба
- 6-гранный промежуточный штуцер
- Гильза для вкручивания
- Накидная гайка

Примечание

SILVYN® AMG-M
- Типы до + 145 °C (по запросам)
- Артикул SILVYN® AMG-M 16/1 x1,5 без разрешения по UL/CSA

SILVYN® AMHW-M
- Типы до + 145 °C (по запросам)

SILVYN® AMW-M
- Типы до + 145 °C (по запросам)

Конструкция

SILVYN® AMHW-M
- метрическая соединительная резьба
- 45° угловой 6-гранный промежуточный штуцер
- Гильза для вкручивания
- Накидная гайка

SILVYN® AMW-M
- метрическая соединительная резьба
- 90° угловой 6-гранный промежуточный штуцер
- Гильза для вкручивания
- Накидная гайка

Подходящие защитные рукава

- SILVYN® HTDL Страница 826
- SILVYN® HIPROJACKET Страница 825
- SILVYN® OR Страница 827
- SILVYN® HCX Страница 828
- SILVYN® HFX Страница 828

Номер артикула	Обозначение изделия	Обозначение фирмы Anamet	SW мм	Подходят для SILVYN® EF/OR/HTDL/HCX/HFX	Штук/ед. упаковки
SILVYN® AMG-M прямые					
55503240	16/1 x 1,5	812.016.0	26.0	5/16»	50
55503241	16/2 x 1,5	812.016.1	26.0	3/8»	50
55503242	20 x 1,5	812.020.1	29.0	1/2»	50
55503243	25 x 1,5	812.025.1	35.0	3/4»	25
55503244	32 x 1,5	812.032.1	45.0	1.»	10
55503245	40 x 1,5	812.040.1	54.0	1 1/4»	5
55503246	50 x 1,5	812.050.1	62.0	1 1/2»	5
55503247	63 x 1,5	812.063.1	77.0	2.»	4
SILVYN® AMHW-M 45°					
55503250	16 x 1,5	812.416.1	26.0	3/8»	50
55503251	20 x 1,5	812.420.1	29.0	1/2»	50
55503252	25 x 1,5	812.425.1	35.0	3/4»	25
55503253	32 x 1,5	812.432.1	45.0	1.»	10
55503254	40 x 1,5	812.440.1	54.0	1 1/4»	5
55503255	50 x 1,5	812.450.1	62.0	1 1/2»	5
55503256	63 x 1,5	812.463.1	77.0	2.»	4
SILVYN® AMW-M 90°					
55503260	16 x 1,5	812.916.1	26.0	3/8»	50
55503261	20 x 1,5	812.920.1	29.0	1/2»	50
55503262	25 x 1,5	812.925.1	35.0	3/4»	25
55503263	32 x 1,5	812.932.1	45.0	1.»	10
55503264	40 x 1,5	812.940.1	54.0	1 1/4»	5
55503265	50 x 1,5	812.950.1	62.0	1 1/2»	5
55503266	1.»	812.963.1	77.0	2.»	4

Фотографии не отмасштабированы и не передают детальные изображения соответствующих продуктов.

Аксессуары

SILVYN® AMG-M
- SILVYN® HIPROJACKET CR см. страницу 825

Водонепроницаемые защитные рукава

SILVYN® AMG

SILVYN® AMG

Преимущества

- Стойкий к большим растягивающим нагрузкам
- Для высоких механических нагрузок
- Повышенная герметичность
- Простой демонтаж
- Угол 45° и 90° обеспечивает оптимальный монтаж

Области применения

- В комбинации с защитным рукавом для кабеля
- SILVYN® HTDL/EF/OR/HCX/HFX/FG HIPROJACKET
- Машиностроение
- Применение в железнодорожном транспорте
- Для наружной прокладки

Разрешение на применение (нормативная документация)

Конструкция

- Соединительная резьба PG
- 6-гранный промежуточный штуцер прямой/угловой
- Гильза для вкручивания
- Накидная гайка

Примечание

- Типы до + 145 °C (по запросам)
- SILVYN® AMG 7/ 9/1 /11/1 без разрешения по UL/CSA

Подходящие защитные рукава

- SILVYN® HTDL Страница 826
- SILVYN® HIPROJACKET Страница 825
- SILVYN® OR Страница 827
- SILVYN® HCX Страница 828
- SILVYN® HFX Страница 828

Технические данные

Материал
Корпус: латунь, покрытая никелем,
Уплотнение: полиамид,
Уплотнительное кольцо: NBR (бутадиеновая резина)

Класс защиты
IP 67

Температурный диапазон
от -45 до +105 °C

Номер артикула	Обозначение изделия	Обозначение фирмы Anamet	Размер под гаечный ключ, мм	Подходят для SILVYN® EF/OR/HTDL/HCX/HFX	Штук/ед. упаковки
SILVYN AMG прямые					
55503305	AMG 7	810.007.1	22	1/4»	50
55503308	AMG 11 / 1	810.012.1	26	5/16»	50
55503309	AMG 11 / 2	810.011.1	26	3/8»	50
55503310	AMG 13,5	810.013.1	26	3/8»	50
55503311	AMG 16	810.016.1	29	1/2»	50
55503312	AMG 21	810.021.1	35	3/4»	25
55503313	AMG 29	810.029.1	45	1.»	10
55503314	AMG 36	810.036.1	54	1 1/4»	5
55503315	AMG 42	810.042.1	63	1 1/2»	5
55503316	AMG 48	810.048.1	77	2.»	4
55503306	AMG 9 / 1	810.009.1	26	5/16»	50
55503307	AMG 9 / 2	810.010.1	26	3/8»	50
SILVYN® AMHW 45°					
55503317	AMHW 11 / 1	810.412.1	26	5/16»	50
55503318	AMHW 11 / 2	810.411.1	26	3/8»	50
55503319	AMHW 13,5	810.413.1	26	3/8»	50
55503320	AMHW 16	810.416.1	29	1/2»	50
55503321	AMHW 21	810.421.1	35	3/4»	25
55503322	AMHW 29	910.429.1	45	1.»	10
55503323	AMHW 36	810.436.1	54	1 1/4»	5
55503324	AMHW 42	810.442.1	63	1 1/2»	5
55503325	AMHW 48	810.448.1	77	2.»	4
SILVYN® AMW 90°					
55503326	AMW 11 / 1	810.912.1	26	5/16»	50
55503327	AMW 11 / 2	810.911.1	26	3/8»	50
55503328	AMW 13,5	810.913.1	26	3/8»	50
55503329	AMW 16	810.916.1	29	1/2»	50
55503330	AMW 21	810.921.1	35	3/4»	25
55503331	AMW 29	810.929.1	45	1.»	10
55503332	AMW 36	910.936.1	54	1 1/4»	5
55503333	AMW 42	810.942.1	63	1 1/2»	5
55503334	AMW 48	810.948.1	77	2.»	4

Фотографии не отмасштабированы и не передают детальные изображения соответствующих продуктов.

Аналогичная продукция

- SILVYN® FDG/FDHW/FDW см. страницу 831

Водонепроницаемые защитные рукава

SILVYN® FDG/FDHW/FDW

SILVYN® FDG/FDHW/FDW

Преимущества

- Стойкий к большим растягивающим нагрузкам
- Для высоких механических нагрузок
- Повышенная герметичность
- Простой демонтаж
- угол в 45° обеспечивает оптимальный монтаж

Области применения

- В комбинации с защитным рукавом для кабеля
- SILVYN® HTDL/EF/OR/HCX/HFX/FG HIPROJACKET
- Машиностроение
- Применение в железнодорожном транспорте
- Для наружной прокладки

Разрешение на применение (нормативная документация)

CSA UL RoHS

Конструкция

- PG/NPT соединительные резьбы
- 6-гранный промежуточный штуцер
- Гильза для вкручивания
- Накидная гайка

Примечание

- Типы до + 145 °C (по запросам)

Подходящие защитные рукава

- SILVYN® HTDL Страница 826
- SILVYN® HIPROJACKET Страница 825
- SILVYN® OR Страница 827
- SILVYN® HCX Страница 828
- SILVYN® HFX Страница 828

Технические данные

Материал
Корпус резьбового соединения: литая оцинкованная
сталь, стойкая к коррозии, с оцинкованной и хромированной поверхностью.
Уплотнительное кольцо: полиамид; внутренняя втулка: сталь

Класс защиты
IP 67

Температурный диапазон
от -45 до +105 °C

Номер артикула	Обозначение изделия	Тур T & B	мин. внутренний Ø	Внутренний Ø	SW мм	Подходят для SILVYN® EF/OR/HTDL/HCX/HFX	Штук/ед. упаковки
SILVYN® FDG							
52004329	9	7360	10.0	10.0	23.0	5/16»	1
52004330	11	7361	11.0	11.0	24.0	3/8»	1
52004360	13,5	7362	11.0	11.0	24.0	3/8»	1
52004390	16	7363	14.5	14.5	30.0	1/2»	1
52004420	21	7364	20.0	20.0	36.0	3/4»	1
52004450	29	7365	25.0	25.0	46.0	1.»	1
52004480	36	7366	33.5	33.5	55.0	1 1/4»	1
52004510	42	7367	38.5	38.5	60.0	1 1/2»	1
52004540	48	7368	49.5	49.5	80.0	2.»	1
SILVYN® FDG резьба NPT							
52021580	1/2»	5331	11.0	11.0	26.0	3/8»	1
52021560	1/2»	5332	14.5	14.5	32.0	1/2»	1
52021570	3/4»	5333	20.0	20.0	41.0	3/4»	1
52021590	1.»	5334	25.0	25.0	46.0	1.»	1
52021600	1 1/4»	5335	33.5	33.5	55.0	1 1/4»	1
52021610	1 1/2»	5336	38.5	38.5	65.0	1 1/2»	1
52021611	2.»	5337	49.5	49.5	80.0	2.»	1
SILVYN® FDHW 45° угловые							
52004560	11	7341	11.0	11.0	26.0	3/8»	1
52004590	13,5	7342	11.0	11.0	26.0	3/8»	1
52004620	16	7343	14.5	14.5	32.0	1/2»	1
52004650	21	7344	20.0	20.0	36.0	3/4»	1
52004680	29	7345	25.0	25.0	46.0	1.»	1
52004710	36	7346	33.5	33.5	55.0	1 1/4»	1
52004770	48	7348	49.5	49.5	75.0	2.»	1
SILVYN® FDHW 45° резьба NPT							
52023290	1/2»	5341	11.0	11.0	28.0	3/8»	1
52021620	1/2»	5342	14.5	14.5	30.0	1/2»	1
52021630	3/4»	5343	20.0	20.0	41.0	3/4»	1
52021640	1.»	5344	25.0	25.0	46.0	1.»	1
52021650	1 1/4»	5345	33.5	33.5	55.0	1 1/4»	1
52021660	1 1/2»	5346	38.5	38.5	56.0	1 1/2»	1
52021661	2.»	5347	49.5	49.5	75.0	2.»	1
SILVYN® FDW 90° угловые							
52004790	11	7351	12.0	12.0	25.0	3/8»	1
52004820	13,5	7352	14.5	14.5	25.0	3/8»	1
52004850	16	7353	14.5	14.5	30.0	1/2»	1
52004880	21	7354	20.0	20.0	36.0	3/4»	1
52004910	29	7355	25.0	25.0	46.0	1.»	1
52004940	36	7356	33.0	33.0	55.0	1 1/4»	1
52004970	42	7357	39.0	39.0	60.0	1 1/2»	1
52005000	48	7358	50.0	50.0	75.0	2.»	1
SILVYN® FDW 90° резьба NPT							
52021670	1/2»	5351	11.0	11.0	28.0	1	1
52021680	1/2»	5352	14.5	14.5	32.0	1	1
52023440	3/4»	5353	20.0	20.0	36.0	1	1
52021690	1.»	5354	25.0	25.0	46.0	1	1
52023830	1 1/4»	55	33.5	33.5	55.0	1	1
52021710	1 1/2»	5356	38.5	38.5	60.0	1	1
52021711	2.»	5357	49.5	49.5	75.0	1	1

Фотографии не отмасштабированы и не передают детальные изображения соответствующих продуктов.

Аналогичная продукция

- SILVYN® AMG см. страницу 830

Водонепроницаемые защитные рукава

Новинка

SILVYN® FG

Info

- **Специально для пищевой промышленности и производства напитков**

SILVYN® FG

SILVYN® HTDL/EF/OR/HCX/HFX/HIPROJACKET

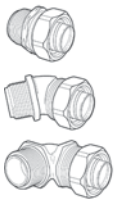

SILVYN® ADG/AMG-M
IP 67

SILVYN® ADHW/AMHW-M
IP 67

SILVYN® ADW/AMW-M
IP 67

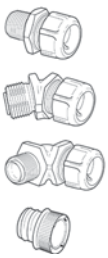

SILVYN® FDG
IP 67

SILVYN® FDHW
IP 67

SILVYN® FDW
IP 67

SILVYN® TB-E

Преимущества

- Защита от жидкостей
- Стойкие к растягивающим усилиям
- Легкая очистка благодаря гладкой и белой поверхности
- Повышенная прочность
- FDA протестированная внешняя оболочка

Области применения

- Машиностроение
- Производство промышленного оборудования
- Применяются в пищевой промышленности, в производстве напитков, в основном для переработки молока и мяса
- Фармацевтическая промышленность
- Машины для упаковывания продуктов питания

Характеристики

- с гибкими жилами
- Прочные
- Ударопрочный
- Стойкие к растягивающим усилиям

Разрешение на применение (нормативная документация)

RoHS

- Одобрено по FDA CFR 21 и NSF 51 (стандарт США)

Конструкция

- Спирально намотанный металлический защитный рукав с зацепляющимся профилем для больших механических нагрузок
- Специальная оболочка из полимера, FDA допустим

Подходящие инструменты

- SILVYN® ANAC-WZ см. страницу 840

Технические данные

Поставляемые цвета
Белый

Материал
Гальваническое лужение, скрученный в спираль внутренний рукав из стальной ленты с пластиковой оболочкой

Температурный диапазон
от -20 до +60 °C
кратковременно: +80 °C

Номер артикула	Обозначение фирмы Anamet	Внутренний Ø x наружный Ø, мм	Номинальный размер	Радиус изгиба, мм	Радиус изгиба подвижно, мм	Внутренний Ø, мм	Ед. упаковки, бухты в м
SILVYN FG							
55503279	341.012.01	12.6 x 17.8	3/8»	60	85	12.6	30
55503284	341.040.1	40.3 x 47.8	1 1/2»	165	250	40.3	15
55503283	341.035.1	35.1 x 41.8	1 1/4»	135	215	35.1	15
55503282	341.026.1	26.5 x 33.1	1»	120	170	26.5	30
55503280	341.016.01	16.0 x 21.1	1/2»	75	110	16.0	30
55503285	341.050.1	51.6 x 59.9	2»	210	300	51.6	15
55503281	341.020.1	21.0 x 26.4	3/4»	90	140	21.0	30

Фотографии не отмасштабированы и не передают детальные изображения соответствующих продуктов.

Аксессуары

- TY-RAP® Detectable cable ties см. страницу 956
- SILVYN® AMG-M см. страницу 829
- SILVYN® AMHW-M см. страницу 829
- SILVYN® AMW-M см. страницу 829
- SILVYN® AMG см. страницу 830
- SILVYN® FDG/FDHW/FDW см. страницу 831
- SILVYN® TB-E см. страницу 833

Новинка

SILVYN® FG AMG-M

Info

- **Новинка!!!**
- **Специально для пищевой промышленности и производства напитков**

Преимущества

- Стойкий к большим растягивающим нагрузкам
- Для высоких механических нагрузок
- Повышенная герметичность
- Простой демонтаж
- Специальный уплотняющий элемент протестирован для пищевой промышленности, соответствует FDA CFR 21 и NSF 51 (стандарт США)

Области применения

- В комбинации с защитным рукавом для кабеля
- SILVYN® HTDL/EF/OR/HCX/HFX/FG HIPROJACKET
- Машиностроение
- Применяются в пищевой промышленности, в производстве напитков, в основном для переработки молока и мяса
- Для наружной прокладки

Разрешение на применение (нормативная документация)

RoHS

Конструкция

- метрическая соединительная резьба
- 6-гранный промежуточный штуцер
- Гильза для вкручивания
- Накидная гайка
- Специальный уплотнительный элемент

Подходящие защитные рукава

- SILVYN® HTDL Страница 826
- SILVYN® HIPROJACKET Страница 825
- SILVYN® OR Страница 827
- SILVYN® HCX Страница 828
- SILVYN® HFX Страница 828
- SILVYN® FG Страница 832

Технические данные

Материал
Корпус: нерж. сталь AISI 316
Внутреннее уплотнение: полиамид 6
Уплотнительное кольцо и наружное уплотнение: TPE (термопластичный элестомер), одобренный FDA

Класс защиты
IP 69K по DIN 40050 T.9

Температурный диапазон
от -45 до +105 °C

Номер артикула	Обозначение фирмы Anamet	Номинальный размер	мин. внутренний Ø	Для защитного рукава нар. Ø, мм	Длина	Внутренний Ø	SW мм	Штук/ед. упаковки
SILVYN AMG FG								
55503275	832.016.9	3/8»	10.2	17.8	33.0	10.2	26.0	50
55503276	832.020.9	1/2»	13.9	21.1	35.0	13.9	29.0	50
55503277	832.025.9	3/4»	18.5	26.4	37.0	18.5	35.0	25
55503278	832.032.9	1»	23.8	33.1	42.0	23.8	45.0	10

Фотографии не отмасштабированы и не передают детальные изображения соответствующих продуктов.

SILVYN® TB-E

Преимущества

- Могут быть исключены повреждения кабелей

Области применения

- В комбинации с защитным рукавом для кабеля
- SILVYN® HTDL/EF/OR/HCX/HFX/FG HIPROJACKET
- Защита концов защитных рукавов

Характеристики

- Фланец вокруг втулки полностью закрывает конец защитного рукава

Разрешение на применение (нормативная документация)

RoHS

Технические данные

Материал
Сталь

Конструкция

- Гильза для вкручивания

Подходящие защитные рукава

- SILVYN® HTDL Страница 826
- SILVYN® OR Страница 827
- SILVYN® HCX Страница 828
- SILVYN® HFX Страница 828

Номер артикула	Обозначение изделия	Тур T & B	Подходят для защитных рукавов Anaconda	Штук/ед. упаковки
SILVYN® TB-E				
52024319	9	R 719 123	5/16 «	50
52024320	11/13,5	R 719 101	3/8»	50
52024330	16	R 179 125	1/2»	50
52024340	21	R 179 126	3/4»	50
52024351	29	R 179 127	1.»	25
52024361	36	R 179 128	1 1/4»	10

Фотографии не отмасштабированы и не передают детальные изображения соответствующих продуктов.

SILVYN® LCC-2

SILVYN® LCC-2

Преимущества

- Защита от жидкостей
- Стойкие к растягивающим усилиям
- Повышенная прочность
- Для наружной и подземной прокладки
- Стойкие к высоким механическим нагрузкам

Области применения

- Машиностроение
- Производство промышленного оборудования
- Для наружной прокладки
- Там, где возможно появление жидкостей
- Окружающая среда с высокими механическими требованиями

Разрешение на применение (нормативная документация)

RoHS ✓

Конструкция

- Спирально намотанный металлический защитный рукав с зацепляющимся профилем
- В оболочке из ПВХ-пластиката

Технические данные

RAL **Поставляемые цвета**
чёрный, RAL 9005

Температурный диапазон
от -20 до +70 °C
кратковременно до +100 °C

Номер артикула	Обозначение изделия	Внутренний Ø x наружный Ø, мм	Радиус изгиба, мм	Внутренний Ø, мм	Подходят для SILVYN® LGF-2-M/LGS-2-M	Подходят для SILVYN® LGS-2	Ед. упаковки, бухты в м
SILVYN® LCC-2							
61804702	LCC-2/10	6.8 x 10.0	25	6.8	M 12 x 1,5	7	30
61804712	LCC-2/12	10.2 x 14.0	30	10.2	M 16/1 x 1,5	9	30
61804722	LCC-2/16	13.0 x 17.0	40	13.0	M16/2 + 20/1x1,5	11	30
61804732	LCC-2/20	16.9 x 21.5	45	16.9	M 20/2 x 1,5	13,5 + 16	30
61804742	LCC-2/25	21.1 x 26.0	55	21.1	M 25 x 1,5	21	30
61804752	LCC-2/32	28.1 x 34.0	70	28.1	M 32 x 1,5	29	30
61804762	LCC-2/40	37.6 x 44.5	80	37.6	M 40 x 1,5	36	10
61804772	LCC-2/50	48.4 x 55.0	90	48.4	M 50 x 1,5		10
61804792	LCC-2/63	57.5 x 64.5	115	57.5	M 63 x 1,5	48	10

Фотографии не отмасштабированы и не передают детальные изображения соответствующих продуктов.

Аналогичная продукция

- SILVYN® LCCH-2 см. страницу 835

Аксессуары

- SILVYN® LGF-2-M см. страницу 836
- SILVYN® LGS-2-M см. страницу 836
- SILVYN® LGS-2 см. страницу 836
- SILVYN® LCG-M см. страницу 837
- SILVYN® LCW-M см. страницу 837
- SILVYN® SAT см. страницу

SILVYN® LCCH-2

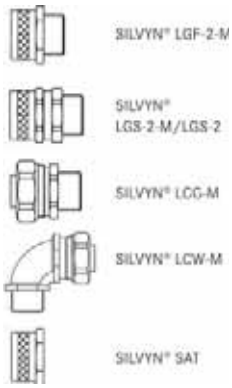

SILVYN® LCCH-2

Преимущества
- Высокая огнестойкость, самозатухающие по UL 94V-0
- Защита от жидкостей
- Повышенная прочность
- Для наружной и подземной прокладки
- Стойкие к высоким механическим нагрузкам

Области применения
- Общественные сооружения
- Машиностроение
- Для наружной прокладки
- Там, где возможно появление жидкостей
- Окружающая среда с высокими механическими требованиями

Характеристики
- Без галогенов
- Незначительное выделение дыма
- Низкая токсичность

Разрешение на применение (нормативная документация)
RoHS
- UNDERGROUND
- LLOYD'S REGISTER

Конструкция
- Спирально намотанный металлический защитный рукав с зацепляющимся профилем
- Оболочка из полимера

Технические данные
Поставляемые цвета
чёрный, RAL 9005

Материал
Внутренний рукав: оцинкованная сталь
Наружная оболочка: безгалогеновый полимер

Температурный диапазон
от -25 до +90 °C

Номер артикула	Обозначение изделия	Внутренний Ø x наружный Ø, мм	Радиус изгиба, мм	Внутренний Ø, мм	Ед. упаковки, бухты в м
SILVYN® LCCH-2					
61804793	LCCH-2 / 12	10.2 x 14.0	30	10.2	25
61804794	LCCH-2 / 16	13.0 x 17.0	40	13.0	25
61804795	LCCH-2 / 20	16.9 x 21.5	45	16.9	25
61804796	LCCH-2 / 25	21.1 x 26.0	55	21.1	25
61804797	LCCH-2 / 32	28.1 x 34.0	70	28.1	25
61804798	LCCH-2 / 40	37.6 x 44.5	80	37.6	10
61804799	LCCH-2 / 50	48.4 x 55.0	90	48.4	10

Фотографии не отмасштабированы и не передают детальные изображения соответствующих продуктов.

Аксессуары
- SILVYN® LGF-2-M см. страницу 836
- SILVYN® LGS-2-M см. страницу 836
- SILVYN® LGS-2 см. страницу 836
- SILVYN® LCG-M см. страницу 837
- SILVYN® LCW-M см. страницу 837
- SILVYN® SAT см. страницу

SILVYN® LGS-2 / SILVYN® LGS-2-M / SILVYN® LGF-2-M

SILVYN® LGS-2 SILVYN® LGS-2-M SILVYN® LGF-2-M

Преимущества

SILVYN® LGF-2-M
- Для неподвижного монтажа
- Стойкий к большим растягивающим нагрузкам
- Экономия места для монтажа

SILVYN® LGS-2-M
- Для вращающихся применений
- Стойкий к большим растягивающим нагрузкам
- Экономия места для монтажа

SILVYN® LGS-2
- Для вращающихся применений
- Стойкий к большим растягивающим нагрузкам
- Экономия места для монтажа

Области применения

- В комбинации с защитным рукавом для кабеля
- SILVYN® LCC-2
- SILVYN® LCCH-2
- Для наружной прокладки
- Окружающая среда с высокими механическими требованиями

Разрешение на применение (нормативная документация)

RoHS ✓

Конструкция

SILVYN® LGF-2-M
- метрическая соединительная резьба
- 6-гранный промежуточный штуцер
- Накидная гайка

SILVYN® LGS-2-M
- метрическая соединительная резьба
- 6-гранный промежуточный штуцер с торсионным элементом
- Накидная гайка

SILVYN® LGS-2
- Соединительная резьба PG
- 6-гранный промежуточный штуцер с торсионным элементом
- Накидная гайка

Подходящие защитные рукава

- SILVYN® LCC-2 Страница 834
- SILVYN® LCCH-2 Страница 835

Технические данные

Материал
Латунь, покрытая никелем

Класс защиты
IP 54

Номер артикула	Обозначение изделия	Общая длина C, мм	Длина резьбы D мм	SW мм	Подходят для SILVYN® LCC-2/LCCH-1	Штук/ед. упаковки
SILVYN® LGF-2-M						
55501981	12 x 1,5	21.0	8.0	13.0	10	10
55502001	16 x 1,5/1	23.0	8.0	17.0	12	10
55502002	16 x 1,5/2	25.0	10.0	20.0	16	10
55502021	20 x 1,5/1	25.0	10.0	22.0	16	10
55502022	20 x 1,5/2	26.3	10.0	24.0	20	10
55502031	25 x 1,5	32.5	10.0	29.0	25	10
55502041	32 x 1,5	36.8	13.0	38.0	32	10
55502051	40 x 1,5	39.0	14.0	48.0	40	4
55502061	50 x 1,5	42.0	15.0	58.0	50	4
55502071	63 x 1,5	50.0	18.0	70.0	63	1
SILVYN® LGS-2-M						
55501982	12 x 1,5	30.2	8.0	13.0	10	10
55502003	16 x 1,5/1	32.2	8.0	17.0	12	10
55502004	16 x 1,5/2	34.2	10.0	20.0	16	10
55502023	20 x 1,5/1	34.2	10.0	22.0	16	10
55502024	20 x 1,5/2	35.5	10.0	24.0	20	10
55502032	25 x 1,5	43.7	10.0	29.0	25	10
55502042	32 x 1,5	48.0	13.0	38.0	32	10
55502052	40 x 1,5	51.2	14.0	48.0	40	4
55502062	50 x 1,5	54.2	15.0	58.0	50	4
55502072	63 x 1,5	63.2	18.0	70.0	63	1
SILVYN® LGS-2						
55502710	7	32.0	7.0	13.0	10	10
55502720	9	38.0	10.0	17.0	12	10
55502730	11	38.0	10.0	22.0	16	10
55502740	13,5	39.0	12.0	24.0	20	10
55502750	16	44.0	12.0	24.0	20	10
55502760	21	50.0	12.0	29.0	25	10
55502770	29	56.0	12.0	38.0	32	10
55502780	36	59.0	12.0	48.0	40	4
55502790	48	61.2	16.0	70.0	63	1

Фотографии не отмасштабированы и не передают детальные изображения соответствующих продуктов.

SILVYN® LCG-M / SILVYN® LCW-M

SILVYN® LCW-M

SILVYN® LCG-M

Преимущества

SILVYN® LCG-M

- Стойкий к большим растягивающим нагрузкам
- Защита от вибрации
- Повышенная герметичность

SILVYN® LCW-M

- Угловые 90°, обеспечивают оптимальный монтаж
- Стойкий к большим растягивающим нагрузкам
- Защита от вибрации
- Повышенная герметичность

Области применения

- В комбинации с защитным рукавом для кабеля
- Защитные рукава для кабелей SILVYN® LCC-2/LCCH-2
- Окружающая среда с высокими механическими требованиями
- Там, где возможно появление жидкостей

Разрешение на применение (нормативная документация)

RoHS ✓

Конструкция

SILVYN® LCG-M

- метрическая соединительная резьба
- 6-гранный промежуточный штуцер
- Гильза для вкручивания
- Накидная гайка

SILVYN® LCW-M

- метрическая соединительная резьба
- 90° угловой 6-гранный промежуточный штуцер
- Гильза для вкручивания
- Накидная гайка

Подходящие защитные рукава

- SILVYN® LCC-2 Страница 834
- SILVYN® LCCH-2 Страница 835

Технические данные

Материал
SILVYN® LCG-M
Корпус: латунь, покрытая никелем
Уплотнение: PA (полиамид)
SILVYN® LCW-M
Корпус: латунь, покрытая никелем
Уплотнительное кольцо: NBR (бутадиеновая резина)

Класс защиты
IP 65

Номер артикула	Обозначение изделия	Общая длина C, мм	Длина резьбы D мм	SW 1/2 мм	Подходят для SILVYN® LCC-2/LCCH-2	Штук/ед. упаковки
SILVYN® LCG-M						
55503220	12 x 1,5	29.8	10.0	20 / 20	10	10
55503221	16 x 1,5/1	29.8	10.0	22 / 24	12	10
55503222	16 x 1,5/2	33.0	12.0	24 / 26	16	10
55503223	20 x 1,5/1	33.0	12.0	24 / 26	16	10
55503224	20 x 1,5/2	33.5	12.0	26 / 29	20	10
55503225	25 x 1,5	40.5	14.0	33 / 35	25	10
55503226	32 x 1,5	45.8	15.0	40 / 42	32	2
55503227	40 x 1,5	47.5	16.0	50 / 52	40	1
55503228	50 x 1,5	51.0	16.0	58 / 58	50	1
SILVYN® LCW-M						
55503234	16 x 1,5/1	31.0	10.0	20 / 24	12	10
55503235	16 x 1,5/2	31.0	10.0	20 / 26	16	10
55503230	20 x 1,5/1	36.0	13.0	24 / 26	16	10
55503231	20 x 1,5/2	37.0	13.0	24 / 29	20	10
55503232	25 x 1,5	44.0	14.0	30 / 35	25	10
55503233	32 x 1,5	53.0	15.0	36 / 42	32	2

Фотографии не отмасштабированы и не передают детальные изображения соответствующих продуктов.

SILVYN® LTP

SILVYN® LTP

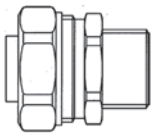

SILVYN® LTPG-M
LTPS-M

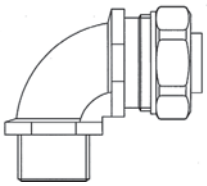

SILVYN® LTPW-M

Преимущества

- Защита от жидкостей
- Стойкие к растягивающим усилиям
- Износостойкие
- Повышенная прочность
- Стойкие к маслам, кислотам и к УФ-излучению

Области применения

- Машиностроение
- Для наружной прокладки
- Производство трансформаторов
- Применение в железнодорожном транспорте
- Бумажная промышленность

Разрешение на применение (нормативная документация)

RoHS

Конструкция

- Спирально намотанный металлический защитный рукав с зацепляющимся профилем для больших механических нагрузок
- Оболочка из полимера

Технические данные

Поставляемые цвета
чёрный, RAL 9005

Материал
Оцинкованная сталь
ПВХ-оболочка

Температурный диапазон
от -20 до +105 °C

Номер артикула	Обозначение изделия	Внутренний Ø x наружный Ø, мм	Радиус изгиба, мм	Внутренний Ø, мм	Ед. упаковки, бухты в м
Защитные рукава для кабелей SILVYN® LTP					
61805400	10	7.0 x 11.8	35	7.0	50
61805410	12	10.0 x 14.2	40	10.0	50
61805420	16	12.6 x 17.8	45	12.6	50
61805430	20	16.0 x 21.1	65	16.0	50
61805440	25	21.1 x 26.4	100	21.1	25
61805450	32	26.5 x 33.1	135	26.5	25
61805460	40	35.4 x 41.8	175	35.4	10
61805470	50	40.4 x 47.9	230	40.4	10
61805480	63	51.6 x 59.7	280	51.6	10

Фотографии не отмасштабированы и не передают детальные изображения соответствующих продуктов.

Аналогичная продукция

- SILVYN® HTDL см. страницу 826
- SILVYN® OR см. страницу 827

Аксессуары

- SILVYN® LTPG-M см. страницу 839
- SILVYN® LTPW-M см. страницу 839

SILVYN® LTPG-M / SILVYN® LTPS-M / SILVYN® LTPW-M

SILVYN® LTPW-M SILVYN® LTPS-M SILVYN® LTPG-M

Преимущества

- Стойкий к большим растягивающим нагрузкам
- Защита от вибрации
- Высокая герметизация

Области применения

SILVYN® LTPG-M

- В комбинации с защитным рукавом для кабеля
- Защитные рукава для кабелей SILVYN® LTP
- Окружающая среда с высокими механическими требованиями
- Там, где возможно появление жидкостей

SILVYN® LTPS-M

- В комбинации с защитным рукавом для кабеля
- Защитные рукава для кабелей SILVYN® LTP
- Окружающая среда с высокими механическими требованиями
- Там, где возможно появление жидкостей

SILVYN® LTPW-M

- В комбинации с защитным рукавом для кабеля
- Защитные рукава для кабелей SILVYN® LTP
- Окружающая среда с высокими механическими требованиями
- Там, где возможно появление жидкостей
- Для ограниченного пространства для монтажа

Разрешение на применение (нормативная документация)

RoHS

Конструкция

SILVYN® LTPG-M

- метрическая соединительная резьба
- 6-гранный промежуточный штуцер
- Гильза для вкручивания
- Накидная гайка

SILVYN® LTPS-M

- метрическая соединительная резьба
- 6-гранный промежуточный штуцер с торсионным элементом
- Гильза для вкручивания
- Накидная гайка

SILVYN® LTPW-M

- метрическая соединительная резьба
- 90° угловой 6-гранный промежуточный штуцер
- Гильза для вкручивания
- Накидная гайка

Подходящие защитные рукава

- SILVYN® LTP Страница 838

Технические данные

Материал
Латунь, покрытая никелем
полиамид

Класс защиты
IP 66/67/68/69K

Номер артикула	Обозначение изделия	Общая длина C, мм	Длина резьбы D мм	SW 1/2 мм	Подходят для SILVYN® LTP	Штук/ед. упаковки
SILVYN® LTPG-M						
55510200	M12 x 1,5	29.8	10.0	20 / 20	10	10
55510210	M16 x 1,5/1	29.8	10.0	20 / 22	12	10
55510220	M16 x 1,5/2	33.0	10.0	24 / 26	16	10
55510230	M20 x 1,5/1	33.0	12.0	24 / 26	16	10
55510240	M20 x 1,5/2	33.5	12.0	26 / 29	20	10
55510250	M25 x 1,5	40.5	14.0	33 / 35	25	10
55510260	M32 x 1,5	45.8	15.0	40 / 42	32	2
55510270	M40 x 1,5	47.5	16.0	50 / 52	40	1
55510280	M50 x 1,5	51.0	16.0	58 / 58	50	1
55510290	M63 x 1,5	58.8	20.0	70 / 70	63	1
SILVYN® LTPS-M						
55510600	M16 x 1,5/1		10.0	20 / 22	12	10
55510610	M16 x 1,5/2		12.0	24 / 26	16	10
55510620	M20 x 1,5/1		12.0	24 / 26	16	10
55510630	M20 x 1,5/2		12.0	26 / 29	20	10
55510640	M25 x 1,5		14.0	33 / 35	25	10
55510650	M32 x 1,5		15.0	40 / 42	32	2
SILVYN® LTPW-M						
55510400	M16 x 1,5/1		10.0	20 / 24	12	10
55510410	M16 x 1,5/2		10.0	20 / 26	16	10
55510420	M20 x 1,5/1		13.0	24 / 26	16	10
55510430	M20 x 1,5/2		13.0	24 / 29	20	10
55510440	M25 x 1,5		14.0	30 / 35	25	10
55510450	M32 x 1,5		15.0	36 / 42	32	2
55510460	M40 x 1,5		18.0	46 / 52	40	1
55510470	M50 x 1,5		18.0	57 / 58	50	1
55510480	M63 x 1,5		20.0	72 / 70	63	1

Фотографии не отмасштабированы и не передают детальные изображения соответствующих продуктов.

SILVYN® CC01

Преимущества
- Инструмент для надёжной и точной резки защитных рукавов из полимера

Области применения
- Ножницы для неметаллических защитных рукавов, например, для гофрированных защитных рукавов.

Подходящие защитные рукава
- SILVYN® SI/SP/SP-PU/BRAID Страница 758
- SILVYN® EL/ELÖ/ELT Страница 769
- SILVYN® FPAS Страница 797
- SILVYN® HCC Страница 794
- SILVYN® RILL PA 6 Страница 782
- SILVYN® RILL PA6 SINUS Страница 811
- SILVYN® SPLIT Страница 808
- SILVYN® HIPROJACKET Страница 825
- SILVYN® RILL PA 12 Страница 783

Номер артикула	Обозначение изделия	Ø диапазон для резки, мм	Штук/ед. упаковки
61722285	CC01	0 - 45	1
61722286	CC02	0 - 67	1

Фотографии не отмасштабированы и не передают детальные изображения соответствующих продуктов.

SILVYN® ANAC-WZ

Области применения
- Для распиливания металлических защитных рукавов под прямым углом.

Подходящие защитные рукава
- SILVYN® HTDL Страница 826
- SILVYN® SSUE Страница 820
- SILVYN® UI 511 Страница 822
- SILVYN® EDU-AS Страница 813
- SILVYN® EF Страница 827
- SILVYN® OR Страница 827
- SILVYN® AS-P Страница 815
- SILVYN® HCX Страница 828
- SILVYN® HFX Страница 828
- SILVYN® EMC AS-CU Страница 814
- SILVYN® FPS-EDU

Номер артикула	Обозначение изделия	Диаметр распила, Ø мм	Штук/ед. упаковки
61722280	Приспособление для распиливания WZ	18 - 45	1

Фотографии не отмасштабированы и не передают детальные изображения соответствующих продуктов.

SILVYN® BMC-M

Преимущества
- Простое использование
- Соединение, безопасное к разрыву
- Для удлинения защитных рукавов

Области применения
- В комбинации с защитным рукавом для кабеля
- Для всех метрических резьбовых соединений для защитных рукавов

Разрешение на применение (нормативная документация)
RoHS ✓

Технические данные
По запросам
M75
PG резьба

Материал
Латунь, покрытая никелем

Температурный диапазон
зависит от применяемых резьбовых соединений

Номер артикула	Обозначение изделия	Соединительная резьба M	Наружный Ø в мм	Общая длина C, мм	SW мм	Штук/ед. упаковки
SILVYN® BMC-M						
55510000	16	M16x1,5	22.0	22.5	20.0	10
55510010	20	M20x1,5	26.4	25.0	24.0	10
55510020	25	M25x1,5	31.9	30.0	29.0	10
55510030	32	M32x1,5	38.5	32.5	35.0	10
55510040	40	M40x1,5	53.0	34.0	48.0	2
55510050	50	M50x1,5	63.8	38.0	58.0	1
55510060	63	M63x1,5	77.0	45.0	70.0	1

Фотографии не отмасштабированы и не передают детальные изображения соответствующих продуктов.

SILVYN® BW-K-M

Преимущества
- Экономия места для монтажа

Области применения
- Машиностроение
- Производство промышленного оборудования
- Монтаж распределительных электрошкафов
- Везде там, где защитные рукава SILVYN® не могут монтироваться в оборудовании и приборах

Разрешение на применение (нормативная документация)
RoHS

Конструкция
- Крепёжный уголок из полимера
- 2 x отверстия для крепления

Технические данные
Поставляемые цвета
Серый, RAL 7001

Материал
PP

Температурный диапазон
от -40 до +100 °C

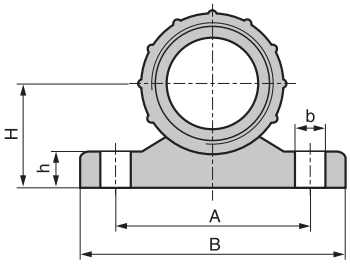

Номер артикула	Соединительная резьба M	A mm	B, мм	h mm	H	Ø отверстия, мм	Штук/ед. упаковки
SILVYN® BW-K-M							
55000911	20 x 1,5	37.5	50.0	7.5	20.0	5,7	50
55000921	25 x 1,5	43.0	57.0	8.0	25.0	5,7	50
55000931	32 x 1,5	53.5	67.0	8.0	27.0	6,7	50
55000941	40 x 1,5	65.5	79.5	9.0	33.0	6,7	50
55000951	50 x 1,5	69.5	86.0	9.5	36.5	6,7	50

Фотографии не отмасштабированы и не передают детальные изображения соответствующих продуктов.

SILVYN® BW-M

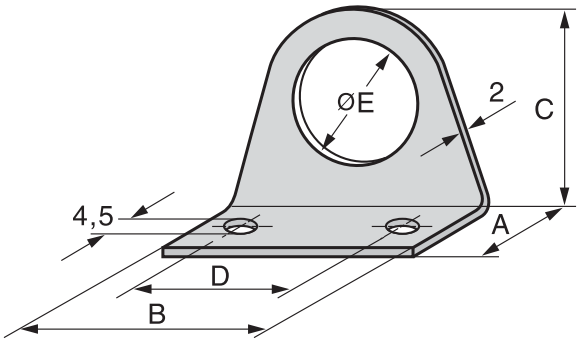

SILVYN® BW-M

Преимущества
- Экономия места для монтажа

Области применения
- Машиностроение
- Производство промышленного оборудования
- Монтаж распределительных электрошкафов
- Везде там, где защитные рукава SILVYN® не могут монтироваться в оборудовании и приборах

Конструкция
- Крепежный уголок из стали
- 2 x отверстия для крепления

Технические данные
Материал
Пассивированная сталь

Номер артикула	Обозначение изделия	A mm	B, мм	Общая длина C, мм	D, мм		Штук/ед. упаковки
SILVYN® BW-M							
55000531	16	20.0	50.0	33.2	40.0	17.0	25
55000541	20	20.0	50.0	38.0	40.0	21.0	25
55000551	25	20.0	60.0	46.9	50.0	26.0	25
55000561	32	20.0	70.0	56.9	60.0	33.0	25
55000571	40	20.0	80.0	67.0	70.0	41.0	25
55000572	50	20.0	90.0	78.4	80.0	51.0	25

Фотографии не отмасштабированы и не передают детальные изображения соответствующих продуктов.

SILVYN® RKS

Преимущества

- быстрое и простое крепление
- Для многостороннего применения

Области применения

- Производство промышленного оборудования
- Применение в железнодорожном транспорте
- Автомобильная промышленность
- Хомуты для крепления кабелей, труб, защитных рукавов

Разрешение на применение (нормативная документация)

RoHS ✓

Технические данные

Материал
Оцинкованная сталь
полихлоропрен

Температурный диапазон
от -35 до +100 °C

Номер артикула	Обозначение изделия	Ширина металлической части, мм	Ширина x Толщина резинового профиля, мм	Диаметр в мм	Ø отверстия, мм	Длина опираемой зоны, мм	Штук/ед. упаковки
SILVYN® RKS 1							
61825170	6/12	12.0	15 x 1,2	6.0	5,3 (M5)	16.0	100
61825180	8/12	12.0	15 x 1,2	8.0	5,3 (M5)	17.0	100
61825190	10/12	12.0	15 x 1,2	10.0	5,3 (M5)	18.0	100
61825200	12/12	12.0	15 x 1,2	12.0	5,3 (M5)	19.0	100
61825210	13/15	15.0	18,5 x 1,5	13.0	6,4 (M6)	23.7	100
61825355	14/15	15.0	18,5 x 1,5	14.0	6,4 (M6)	24.2	100
61825365	15/15	15.0	18,5 x 1,5	15.0	6,4 (M6)	24.7	100
61825375	16/15	15.0	18,5 x 1,5	16.0	6,4 (M6)	25.2	100
61825040	18/15	15.0	18,5 x 1,5	18.0	6,4 (M6)	26.2	100
61825052	19/15	15.0	18,5 x 1,5	19.0	6,4 (M6)	26.7	100
61825380	20/15	15.0	18,5 x 1,5	20.0	6,4 (M6)	27.2	100
61825382	21/15	15.0	18,5 x 1,5	21.0	6,4 (M6)	27.7	100
61825050	22/15	15.0	18,5 x 1,5	22.0	6,4 (M6)	28.2	100
61825390	23/15	15.0	18,5 x 1,5	23.0	6,4 (M6)	28.7	100
61825392	24/20	20.0	25 x 1,5	24.0	8,4 (M8)	35.0	100
61825400	25/15	15.0	18,5 x 1,5	25.0	6,4 (M6)	29.7	100
61825402	26/15	15.0	18,5 x 1,5	26.0	6,4 (M6)	30.2	100
61825250	28/15	15.0	18,5 x 1,5	28.0	6,4 (M6)	31.2	100
61825255	30/15	15.0	18,5 x 1,5	30.0	6,4 (M6)	32.2	100
61825257	32/15	15.0	18,5 x 1,5	32.0	6,4 (M6)	33.2	100
61825259	34/15	15.0	18,5 x 1,5	34.0	6,4 (M6)	34.2	100
61825260	35/15	15.0	18,5 x 1,5	35.0	6,4 (M6)	34.7	100
61825262	36/20	20.0	25 x 1,5	36.0	8,4 (M8)	41.0	100
61825264	38/20	20.0	25 x 1,5	38.0	8,4 (M8)	42.0	100
61825295	40/20	20.0	25 x 1,5	40.0	8,4 (M8)	43.0	100

Фотографии не отмасштабированы и не передают детальные изображения соответствующих продуктов.

SILVYN® CHAIN Серия Light

Лёгкие малогабаритные кабельные цепи. В комплекте с направляющими каналами возможно применение на большие длины перемещения.

Характеристики
- Для простого применения
- Соединение звеньев путем защёлкивания
- Внутренняя высота цепи 12 – 25 мм
- 7 типов цепи

Области применения
- Автоматизация производства
- Малые портальные роботы
- Оборудование текстильной промышленности с большими длинами перемещения цепи!
- Оборудование типографий, печатные станки

SILVYN® CHAIN Серия Medium

Цепи малых и средних габаритов для универсального применения. Звенья цепи соединены одинарными жёлтыми клипсами. Для высоких механических нагрузок. Возможна поставка закрытого варианта цепи, или с откидными крышками для более удобной прокладки кабелей.

Характеристики
- Для стандартного применения
- Звенья цепи соединены одинарными жёлтыми клипсами
- Внутренняя высота цепи 18 – 76 мм
- 12 типов цепи разной ширины

Области применения
- Автоматизация производства
- Подъёмно-транспортное оборудование
- Станки с ЧПУ
- Для самонесущего применения средней нагрузки

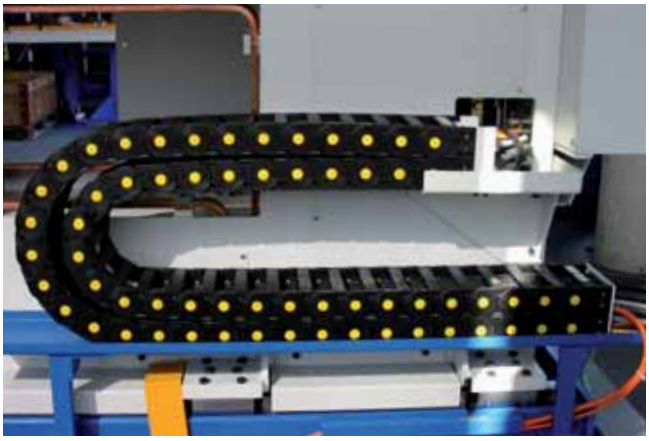

Фотографии не отмасштабированы и не передают детальные изображения соответствующих продуктов.

SILVYN® CHAIN Серия Heavy

RoHS

Прочные цепи с тройными соединительными жёлтыми клипсами для длин перемещения цепи до 6,5 м. Гарантированный долгий срок эксплуатации как кабелей, так и самой цепи. Большой выбор внутренних горизонтальных и вертикальных перегородок.

Характеристики
- Для применения
- Звенья цепи соединены тройными жёлтыми клипсами
- Внутренняя высота цепи 30 – 112 мм
- 12 типов цепи, большой выбор перегородок из полиамида, алюминия и нержавеющей стали

Области применения
- Автоматизация производства с высокой частотой перемещения цепи
- Для электрооборудования наружной установки
- Эксплуатация с высоким ускорением

SILVYN® CHAIN Серия Sliding

RoHS

Данная серия разработана специально для применения на очень большие длины перемещения цепи до 400 м. Звенья цепи соединены тройными жёлтыми клипсами и имеют специальные башмаки для скольжения из износостойкого материала с низким коэффициентом трения. Для монтажа цепи необходимо использовать желоба и направляющие каналы. Также предлагается большой выбор вертикальных и горизонтальных перегородок.

Характеристики
- Для больших длин перемещения цепи
- Звенья цепи соединены тройными жёлтыми клипсами
- Внутренняя высота цепи 30 – 70 мм
- 12 типов цепи, большой выбор перегородок из полиамида, алюминия и нержавеющей стали

Области применения
- Для применения при высоких скоростях перемещения цепи и большом весе проложенных кабелей/шлангов
- Для длительной эксплуатации (долгий срок службы)

Фотографии не отмасштабированы и не передают детальные изображения соответствующих продуктов.

SILVYN® CHAIN Серия Protection

RoHS ✓

Полностью закрытые цепи для экстремальных условий эксплуатации (напр. пыль, деревянная и металлическая стружка, и т.д.). Каждое звено цепи оснащено откидной крышкой для быстрого монтажа или замены проложенных кабелей или шлангов.

Характеристики
- Для экстремальных условий эксплуатации
- Звенья цепи соединены жёлтыми клипсами
- Внутренняя высота цепи 35 – 76 мм
- 10 типов цепи разной, ширины

Области применения
- Автоматизация производства
- Загрязненная среда эксплуатации
- Станочные автоматизированные системы

SILVYN® CHAIN Серия Robot

RoHS ✓

Цепи для вращательных движений (более 360 °C). Например, в роботах для сварки, для лакирования, в манипуляторах и т.д. Каждое звено цепи имеет откидные горизонтальные крышки для простого монтажа кабелей и шлангов.

Характеристики
- Для вращательных движений
- Запатентованная конструкци соединения звеньев цепи жёлтыми клипсами
- Внутренняя высота цепи 35 – 60 мм
- Без дополнительных поддерживающих элементов цепи обеспечивают поворот до 200 °C, с дополнительными поддерживающими элементами до 400 °C
- 6 типов цепи

Области применения
- Сварочные роботы
- Роботы для лакирования
- Роботы манипуляторы

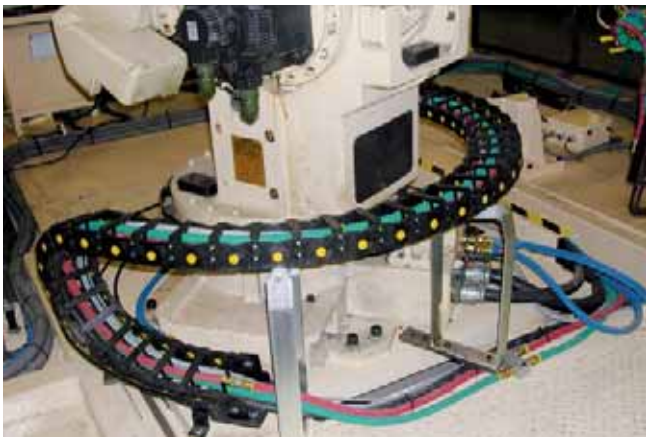

Фотографии не отмасштабированы и не передают детальные изображения соответствующих продуктов.

SILVYN® CHAIN Серия Steel

RoHS ✓

Эта серия цепей из оцинкованной стали подходит для примененитам, где исключается эксплуатация полиамидных цепей, например, на металлургических заводах, в литейном производстве, на бурильных платформах.

Предлагаются как стандартные перегородки, так и изготовленные по заказу клиента. По желанию цепь может быть также изготовлена из специальной высококачественной стали AISI 316.

Характеристики

- Для экстремальных условий эксплуатации с максимальной нагрузкой
- Высокая степень защиты от воздействий химических средств
- Стальные соединения звеньев цепи
- Внутренняя высота цепи 32 – 182 мм
- 5 стандартных типов цепи
- Возможность изготовления по техническим требованиям заказчика

Области применения

- Сталепрокатные/сталелитейные заводы
- Нефтедобывающие платформы на море
- Центры механизированной обработки с большими длинами перемещения цепи
- Экстремальные условия эксплуатации

Варианты монтажа цепей SILVYN® CHAIN

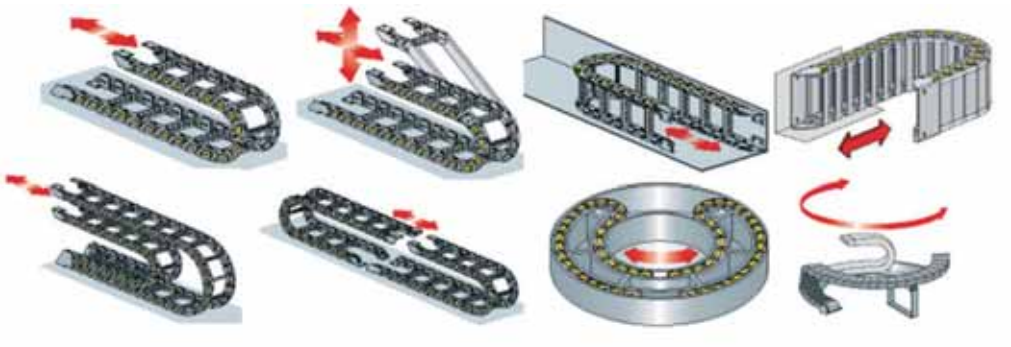

Горизонтальные

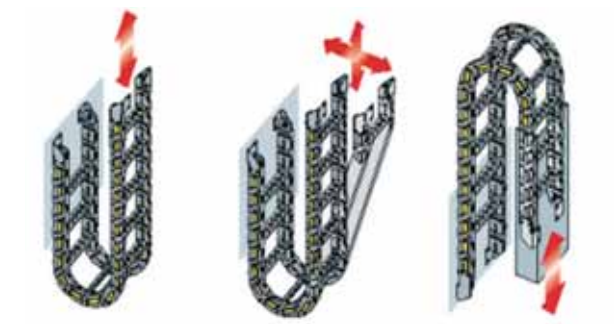

Вертикальные

Фотографии не отмасштабированы и не передают детальные изображения соответствующих продуктов.

Защитные системы для кабелей, буксируемые кабельные цепи SILVYN® CHAIN

Как поставщик системных решений, мы предлагаем комплексные решения из одних рук, например, буксируемые кабельные цепи и подходящие для них кабели.

Кабели Lapp Kabel серии FD – это особо гибкие кабели для прокладки в буксируемых кабельных цепях станочных автоматизированных систем, строительного оборудования и установок, – везде, где используются гибкие кабели. Конструкция кабелей гарантирует максимальный срок эксплуатации кабельной цепи.

Предлагаем Вашему вниманию несколько типов кабелей.

Кабели и провода	Наименование/Описание	Область применения
	ÖLFLEX® SERVO FD	Приводная техника
	Кабели, изготовленные по стандартам передовых производителей серводвигателей	Приводная техника
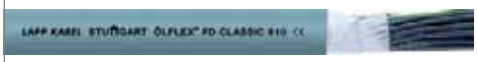	**ÖLFLEX® CHAIN/FD**	Техника измерения, управления и регулирования
	UNITRONIC® FD	Аналоговая и цифровая передача данных
	Коаксиальные кабели FD	Высокочастотная передача информации
	ÖLFLEX® CRANE NSHTÖU/ÖLFLEX® CRANE	Энерготехнологии, подъёмно-транспортное оборудование, электрооборудование
	HITRONIC® POF FD	Передача сигнала по оптоволоконным кабелям

Полный обзор кабелей для буксируемых кабельных цепей см. в таблице A2 приложений к каталогу. Фотографии не отмасштабированы и не передают детальные изображения соответствующих продуктов.

Новинка

Набор звеньев цепи SILVYN® CHAIN KITS – Быстро, легко и надёжно

Буксируемые кабельные цепи SILVYN® CHAIN компании Lapp Group гарантируют максимально надёжный и долгий срок эксплуатации. Вашему вниманию представлена новинка – набор звеньев цепи SILVYN® CHAIN KITS, ассортимент элементов цепи для самостоятельного конструирования потребителем.

Это быстрый, простой и надёжный способ подбора элементов для кабельных цепей, подходящих креплений и других аксессуаров для ремонтных нужд. Благодаря простой и понятной идентификации элементов, быстрый выбор правильных компонентов SILVYN® CHAIN KITS экономит Ваше время.

Подробнее о SILVYN® CHAIN KITS
Вы можете узнать на www.lappukraine.com

Набор звеньев цепи SILVYN® CHAIN KITS

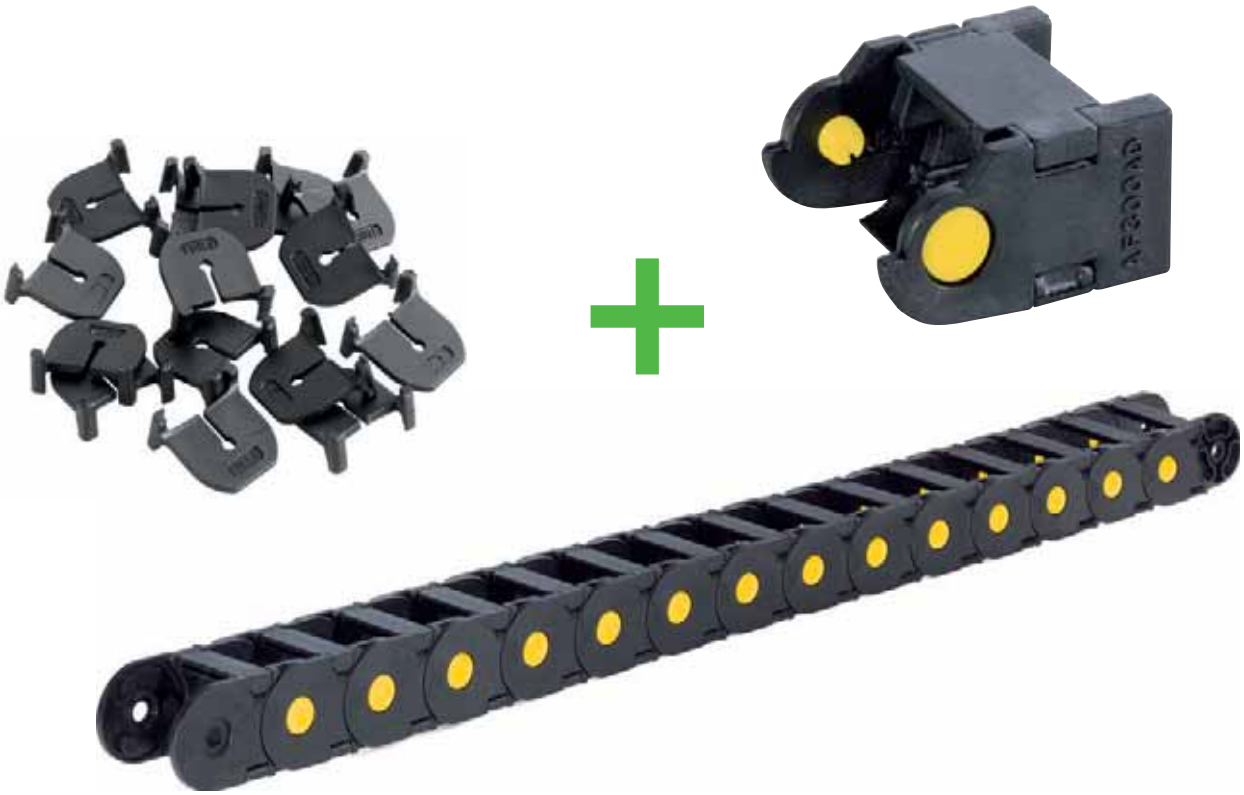

Фотографии не отмасштабированы и не передают детальные изображения соответствующих продуктов.