DWG. NO. SD-5058-N

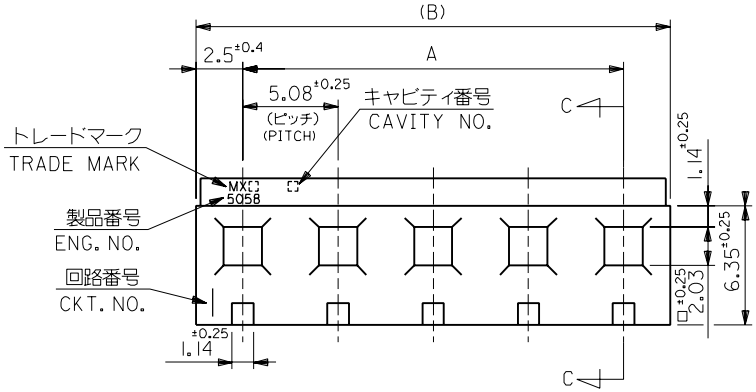

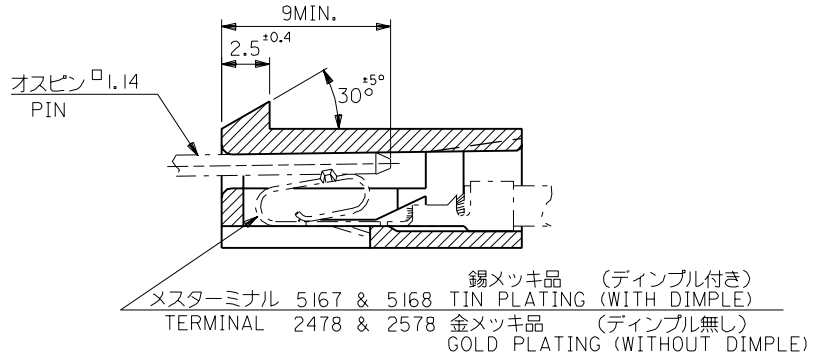

SECT. C-C

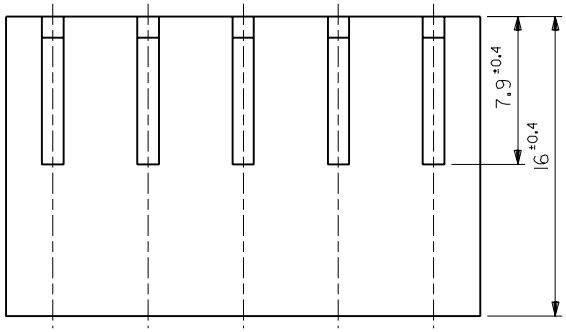

(B)	A	EDP NO.	ENG.NO.	極数 CKT.
45.64	40.64 +0.25 -0.5	10-01-5092	5058-09	9
40.56	35.56 +0.25 -0.45	-5082	-08	8
35.48	30.48 +0.25 -0.4	-5072	-07	7
30.4	25.4 +0.2 -0.35	-5062	-06	6
25.32	20.32 +0.2 -0.3	-5052	-05	5
20.24	15.24 +0.15 -0.25	-5042	-04	4
15.16	10.16 +0.15 -0.2	-5032	-03	3
10.08	5.08 +0.1 -0.15	10-01-5022	5058-02	2

注記
NOTE

( ) 内寸法は参考値
( ) DIMENSION IS FOR REFERENCE.

角度 ANGLE	±3°
30 以上 OVER	±0.3
10 以上 OVER 30 未満 UNDER	±0.25
10 未満 UNDER	±0.2
一般公差 GENERAL TOLERANCES	

LTR	REVISION RECORD	DR.	CHK.	DATE
N	変更 REVISED (JC60668)	T.Y	M.F	'96/3/25
M	再作図及び変更 REDRAWN&REVISED (JB0311)	Y.M	H.H	3/28/'88

材料 MATERIAL: 66ナイロン 66NYLON, UL94V-2
仕上げ FINISH: 〃
適用電線範囲 WIRE RANGE: 〃
被覆外径 INS. RANGE: 〃

DRAWN BY 3/28/'88 Y.MIZUNO
CHK'D BY '96/ 3/25 S.A M.FUKUSHIMA
APP'D BY '96/ 3/25 M.FUKUSHIMA
尺度 SCALE 4-1

molex MOLEX-JAPAN CO.,LTD. 日本モレックス株式会社

REVISE ONLY ON CAD SYSTEM

TITLE 名称: KK5.08 RECEPTACLE HS'G

DWG. NO. SD-5058-N
REV N

:MM DIMENSIONS IN METRIC DO NOT SCALE DRAWING

5058.S03

THIS DRAWING CONTAINS INFORMATION THAT IS PROPRIETARY TO MOLEX(JAPAN) AND SHOULD NOT BE USED WITHOUT WRITTEN PERMISSION
本図面は日本モレックス（株）の所有する情報を含むもので当社の許可なく複製を禁止する。

EN-01C(032)MXJ-32