FK3-Sicherungseinsätze für Nennspannungen bis 80 V / FK3-Fuse links for rated voltage up to 80 V / FK3-Fusibles pour tension nom. jusqu'à 80 V

Isolierkörper / Insulating body / Corps Isolants:
aus Thermoplast / out of thermoplastic / de matière thermoplastique
(UL 94-V0, wärmeformbeständig / heat-resistant / résistante à la chaleur)

Abdeckung / Cover / Capuchon:
aus Thermoplast V0 / out of thermoplastic V0 / de matiére thermoplastique V0
rot, nicht transparent / red, not transparent / rouge, pas transparent

Anschlüsse / Connections / Connexions:
Flachstecker / Blade contacts / Contacts plats
Kupferlegierung, gal. Sn / copper alloy, gal. Sn / alliage cuivreux, gal. Sn
kantengeschützt / edge-protected / bords protégés

Schaltvermögen / Breaking capacity / Pouvoir de coupure:
1.000 A, 80 V, DC

Verpackungseinheit / Packaging unit / Emballage:
10 Stück / pieces / pièces

Artikel-Nr. Article-No. Réf. d'article	Nennstrom Rated current Intensité nom. I_N/I_{rat}	Kaltwiderstand Coldresistance Res. à froit R_K	Kennfarbe Colour-code Code couleur	Spannungsfall Voltage drop Chute de tension PUDENZ max. U_D	Schmelzintegral Joule integral Intégral de Joule I^2t
166.6885.5201	20 A	4,50 mΩ		120 mV	2.160 A^2s
166.6885.5301	30 A	3,00 mΩ		160 mV	4.950 A^2s
166.6885.5401	40 A	1,65 mΩ		110 mV	12.800 A^2s
166.6885.5501	50 A	1,20 mΩ		100 mV	25.500 A^2s

zugehöriger Halter siehe Seite 50 / corresponding holder see page 50 / porte-fusible correspondant voir page 50

Schmelzzeit-Grenzwerte / Pre-arcing time - limits / Temps de fusion limits

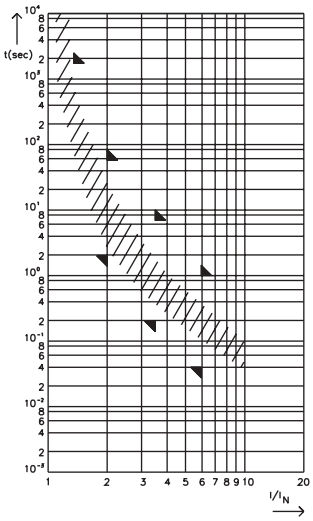

		min.	max.
1,00 I_N/I_{rat}	20 A - 50 A	100h	-
1,35 I_N/I_{rat}	20 A - 50 A	-	1.800 s
2,00 I_N/I_{rat}	20 A - 50 A	2 s	60 s
3,50 I_N/I_{rat}	20 A - 50 A	200 ms	7 s
6,00 I_N/I_{rat}	20 A - 50 A	40 ms	1 s

F_I = 1,43 (max. Dauerstrom / max. operating current / max. courant permanent: 0,7 x I_{rat} bei / at / à 23°C)

Maße in mm / Dimensions in mm / Dimensions en mm

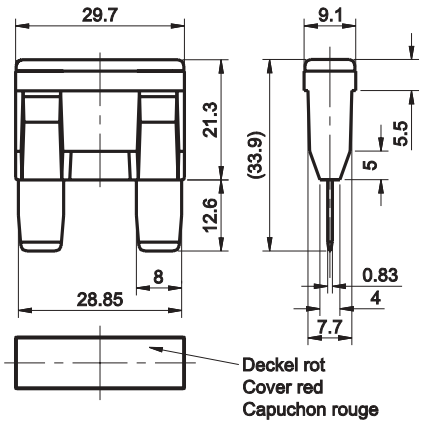

Normen / Specifications / Normes

PWN
UL 248 Special Purpose Fuses
cULus Recognized: File No. E211637