Alle Rechte vorbehalten/ *All rights reserved*

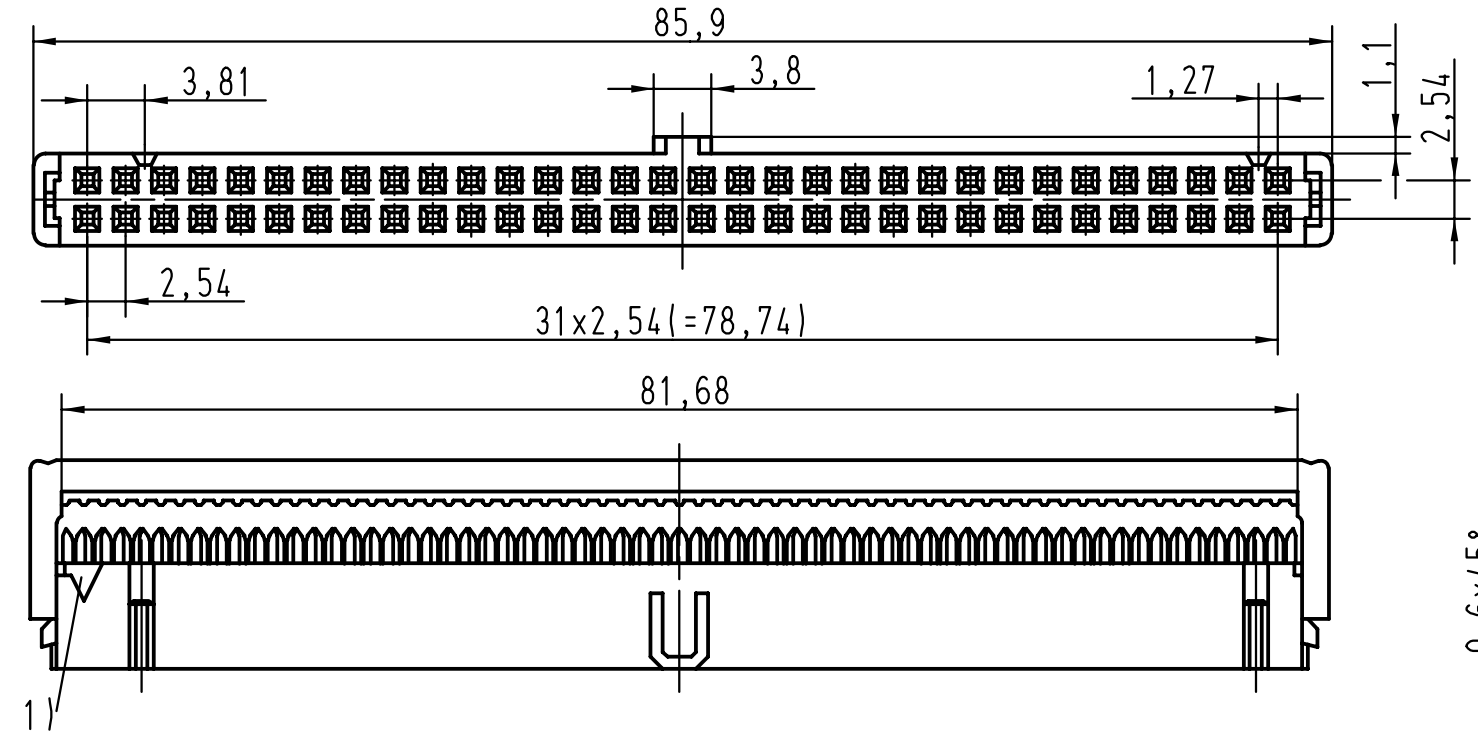

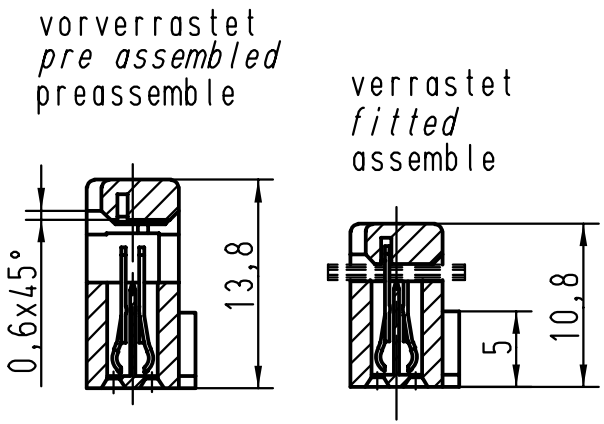

1) Markierung erster Kontakt, Ader 1 des Flachkabeks

1) Contact no.1, 1st wire of flat cable

1) Contact no.1, repère 1 du câble

			All Dimensions in mm Original Size DIN A 4			Techn. Character.			Nicht tolerierte Masse/ *Free size tolerances*
							Dat.	Name	Massstab/ *Scale*
09185645803	0,76 µm Au					Detail.	01-FEB-00	Th	2:1
09185646803	2					Insp.	01-FEB-00	JMV	
09185647803	3					Stand.			
Bestell-Nr. *Part-No.* Reference	Anforderungsstufe *performence level* Niveau de qualite		26570	01-FEB-00	JB	HARTING EURL F-95972 Paris			TB 0918564X803
			Mod.	Dat.	Name				Sub.

SEK 18 Female connector
64 poles
with central polarisation
cover without cable stop

Blatt/ *page* 1/1