Maßstab (2 : 1)

A-A (2 : 1)

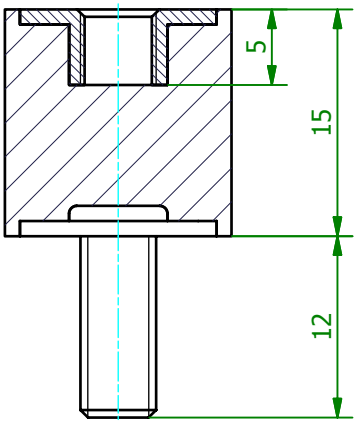

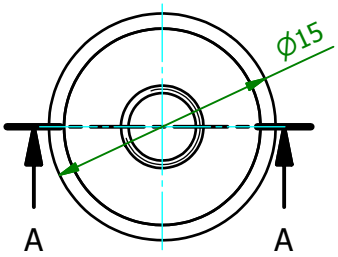

(1 : 1)

Schutzvermerk gemäß
DIN ISO 16016 beachten
© Fischer Elektronik GmbH & Co. KG 2011

Freimasstoleranz	Oberfläche
DIN ISO 2768m	-

Kunde 77777 - Fischer Elektronik

fischerelektronik

	Datum	Name
Erst.	06.05.2011	Lochen
Bearb.	11.11.2013	Lochen

Bezeichnung / Titel
SMP 515 B 15
Schwingungsdämpfer

Werkstoff / Material
Gummi-Metallverbindung

Zeichnungs-Nummer
001041223

Blatt 1
Blätter 1

Z.	Änderungen	Datum	Name

C 001029471.iam