1. Rating:DC12V 50mA.
2. Travel:0.2±0.1mm.
3. Operating Force:180±50gf
4. Contact Resistance:100mΩMax.
5. Life:50,000 Cycles Min.

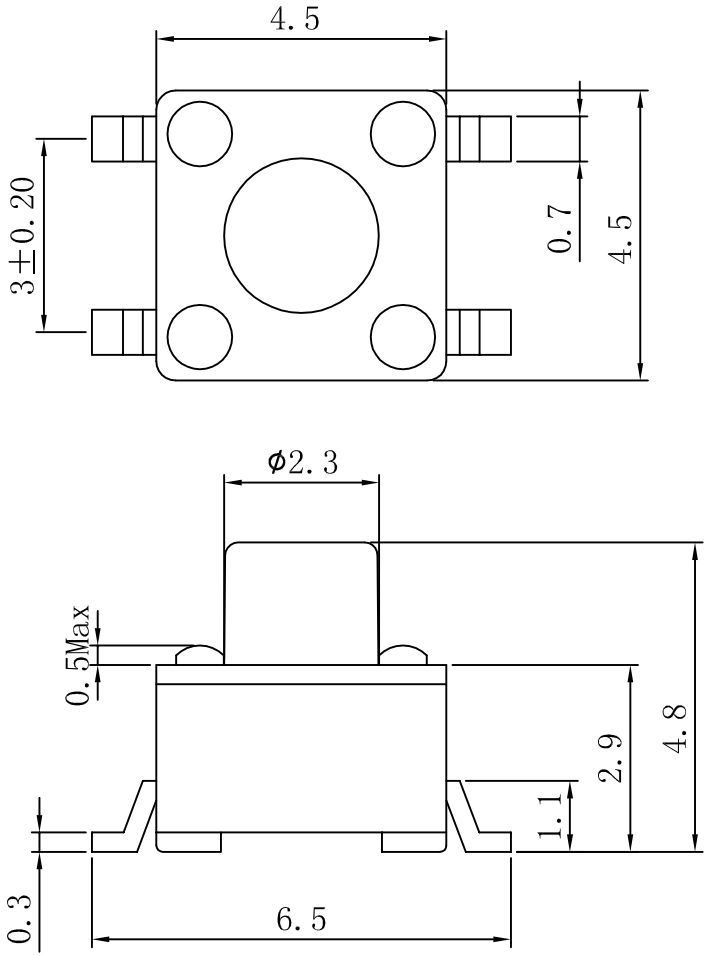

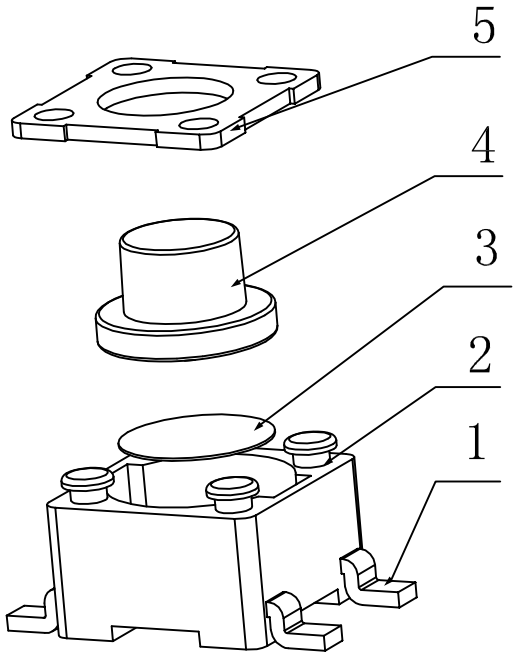

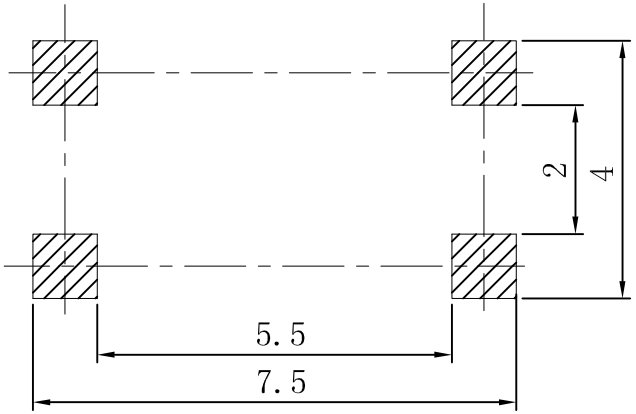

印制线路板
Recommended P.C.B layout

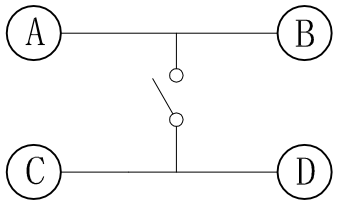

电路简图
SCHEMATIC

序号 NO.	名 称 DESCRIPTION	数量 Q'TY	材 料 MATERIAL	颜色 COLOR	备 注 REMARK
5	盖 板	1	黄铜	银白色	镀铜锡
4	帽 头	1	尼龙	黑色	——
3	弹 片	1	不锈钢	银白色	镀银
2	基 座	1	尼龙	黑色	——
1	嵌 件	1	黄铜	银白色	镀银

NINGBO KLS ELECTRONIC CO.,LTD

工程變更通知單 ECN(DCN) NO.	版次 REV	日期 DATE	說 明 DESCRIPTION	改變 CHANGE	承認 APPRO.

未注公差 GENERAL TOLERANCE UNLESS OTHERWISE NOTED	
Angle	±2°
6～	±0.5
3～6	±0.2
～3	±0.15

DESIGN	設 計	
CHECH	校 对	
VERIFY	审 核	
APPROVAL	批 准	

品 名 ITEM NO.	4.5*4.5贴片轻触开关
料 號 PART NO.	L-KLS7-TS4502-4.8-180-T
圖 號 DRAWING NO	B 狀態碼
SCALE	UNIT mm A4